BOSCH

Professional HEAVY DUTY

GTS 70-216

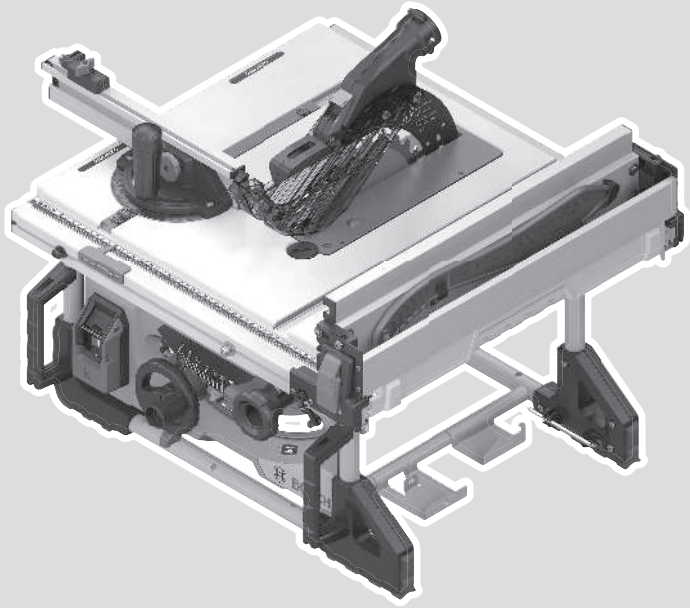

Robert Bosch Power Tools GmbH
70538 Stuttgart
GERMANY

www.bosch-pt.com

1 609 92A A92 (2026.08) PS / 35

1 609 92A A92

no Original driftsinstruks

Norsk..... Side 19

https://eu-doc.bosch.com/

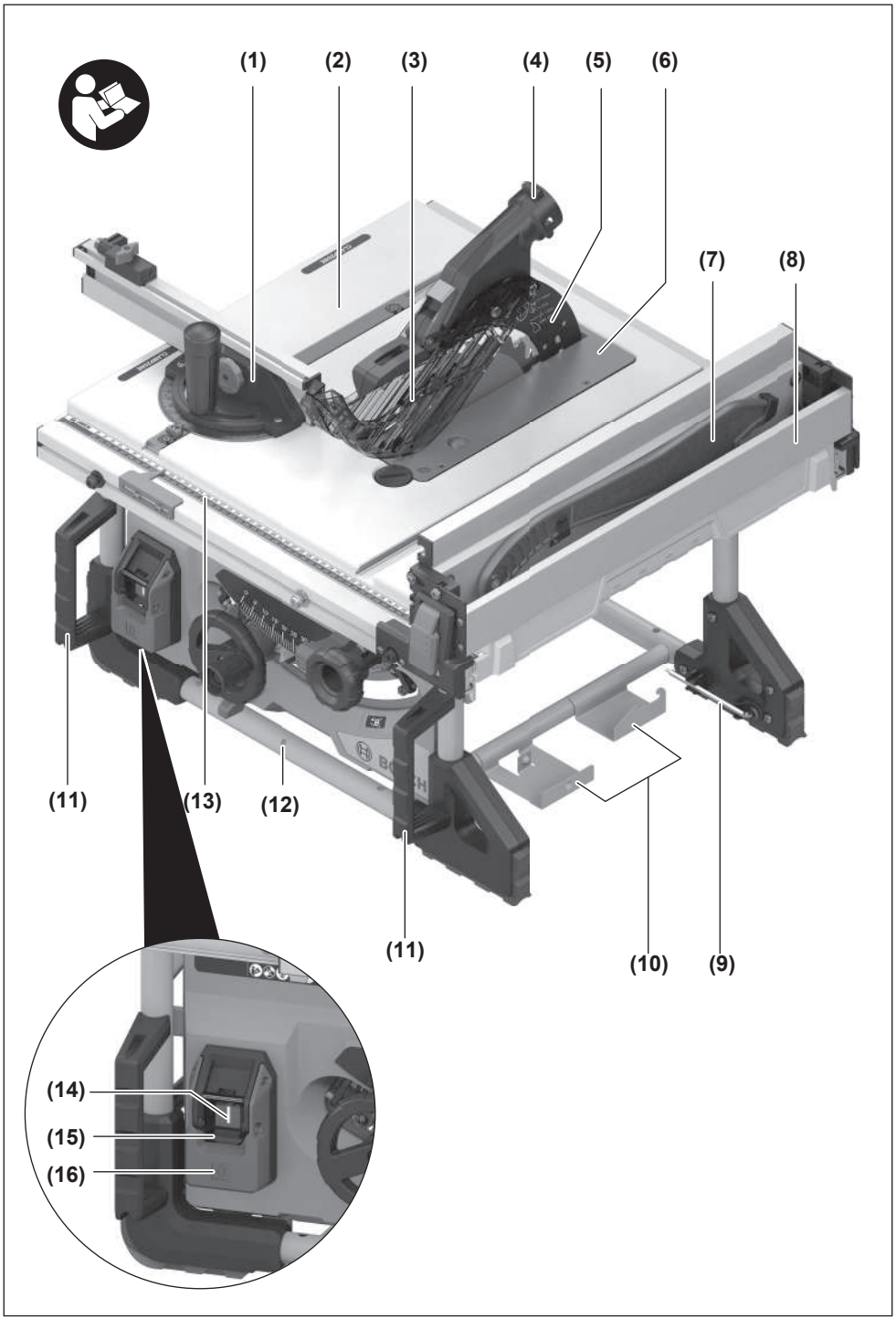
(1)
(2)
(3)
(4)
(5)
(6)
(7)
(8)
(11)
(13)
(12)
(11)
(10)
(9)
(14)
(15)
(16)

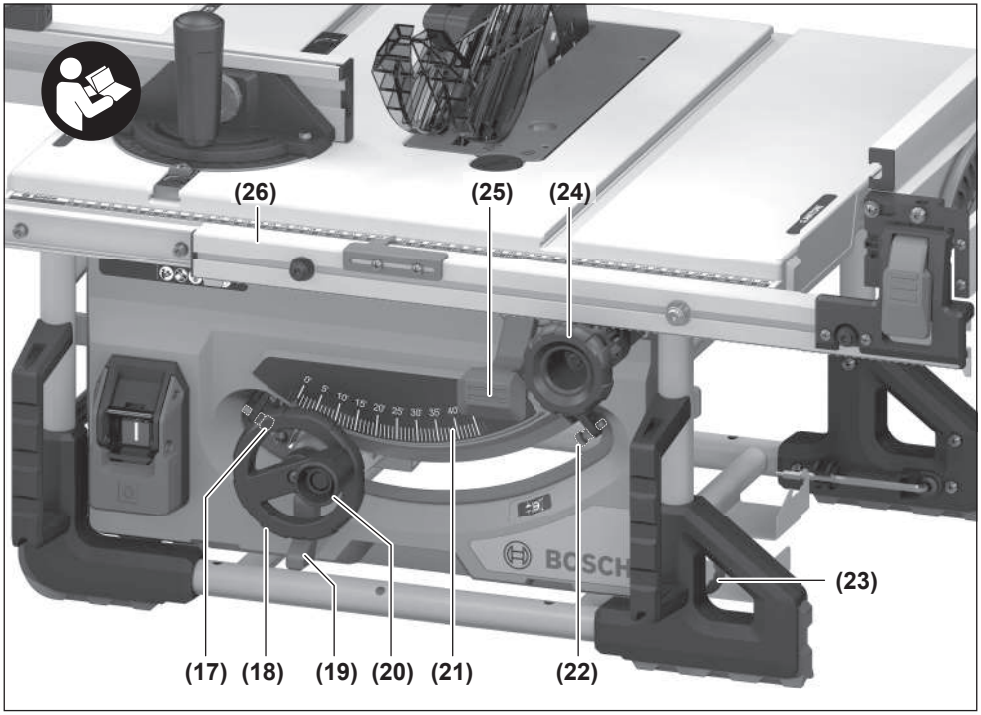
(26)
(25)
(24)
(23)
(17)
(18)
(19)
(20)
(21)
(22)

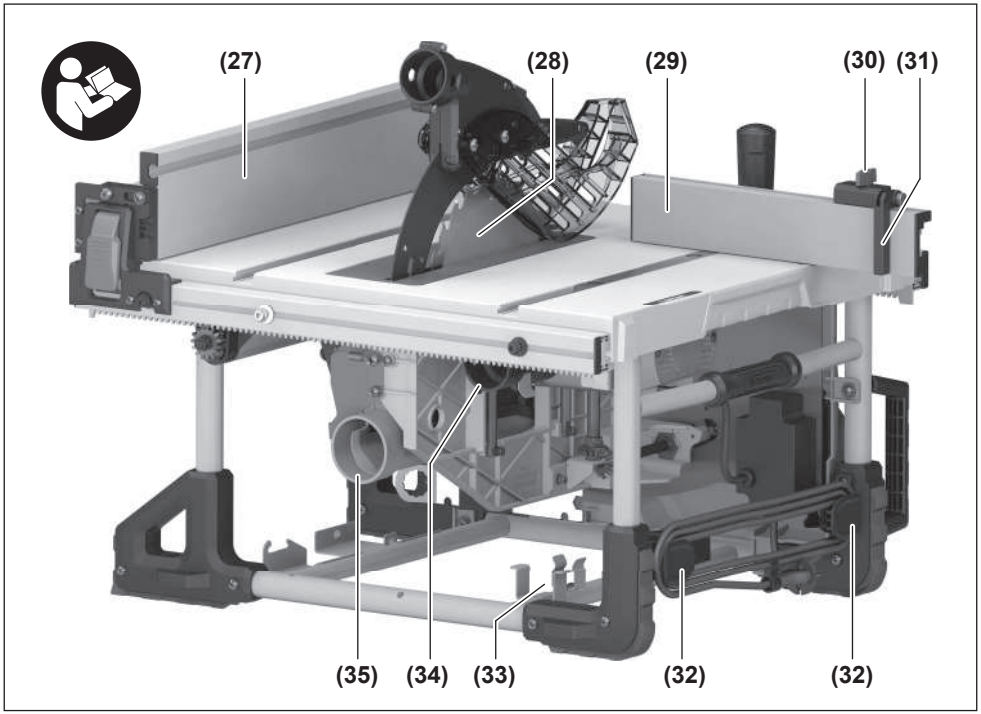
(27)
(28)
(29)
(30)
(31)
(35)
(34)
(33)
(32)
(32)

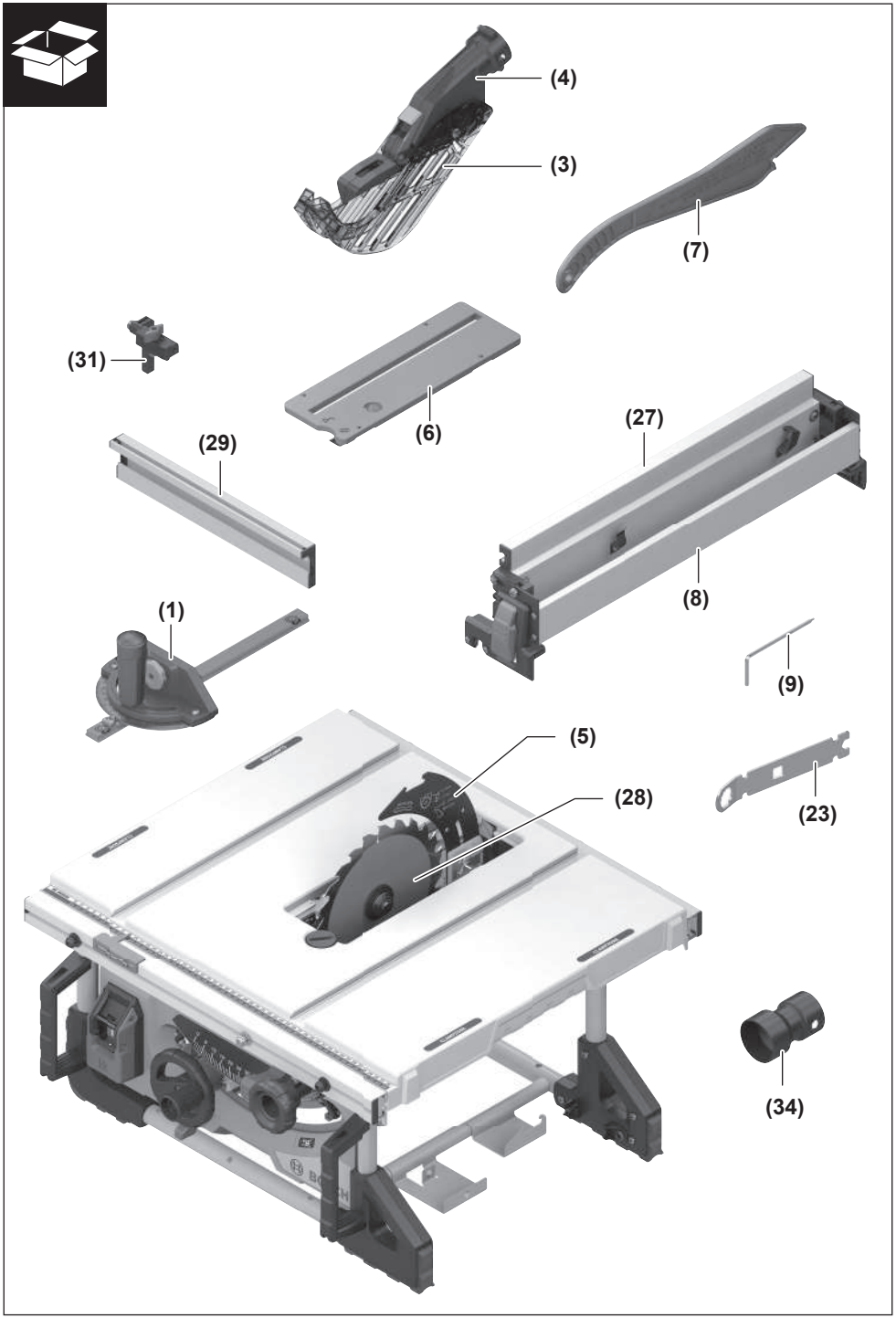
(4)
(3)
(7)
(31)
(6)
(29)
(27)
(8)
(1)
(9)
(5)
(28)
(23)
(34)

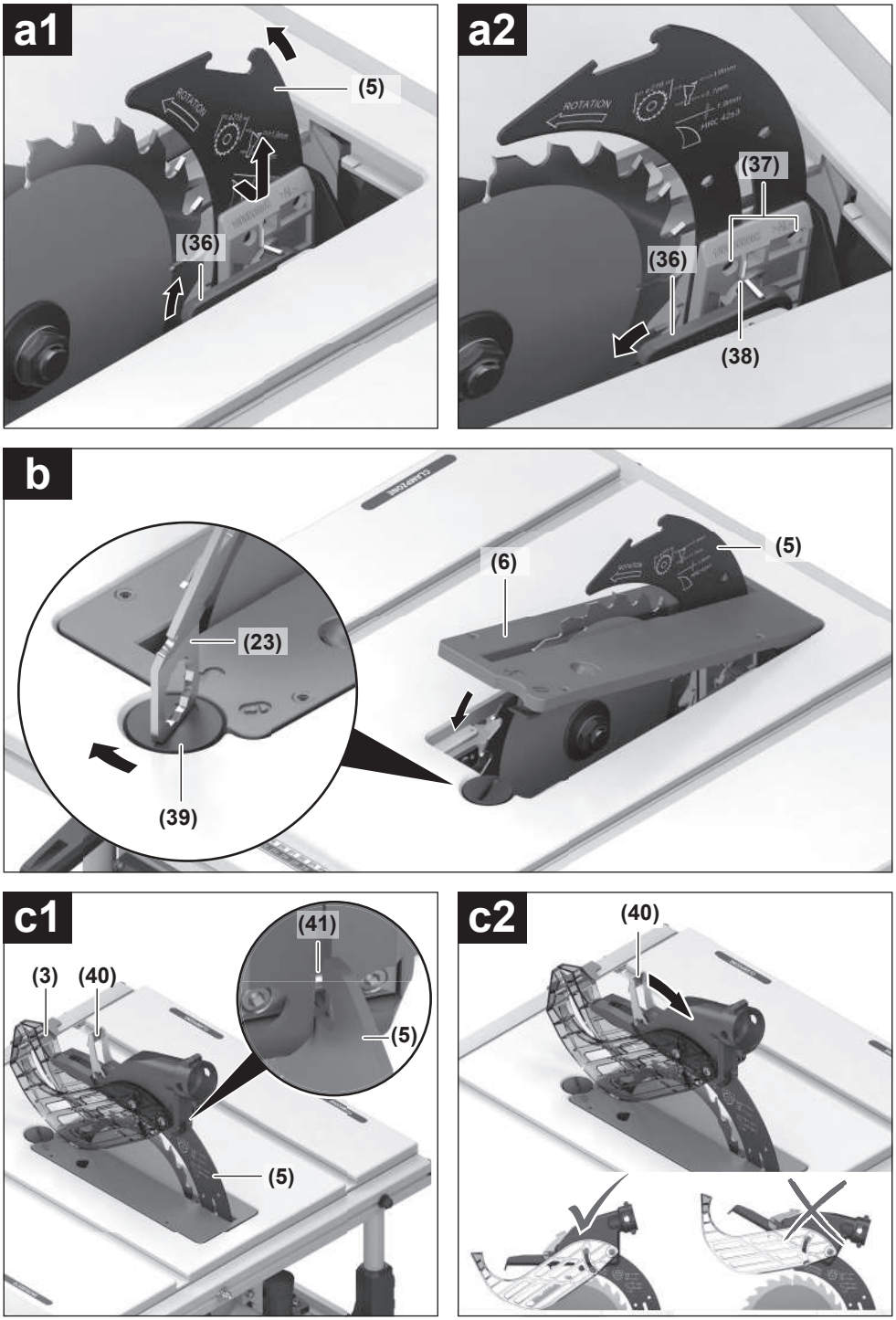
a1
(5)
(36)
a2
(37)
(36)
(38)
b
(6)
(5)
(23)
(39)
c1
(41)
(3)
(40)
(5)
(5)
c2
(40)

d

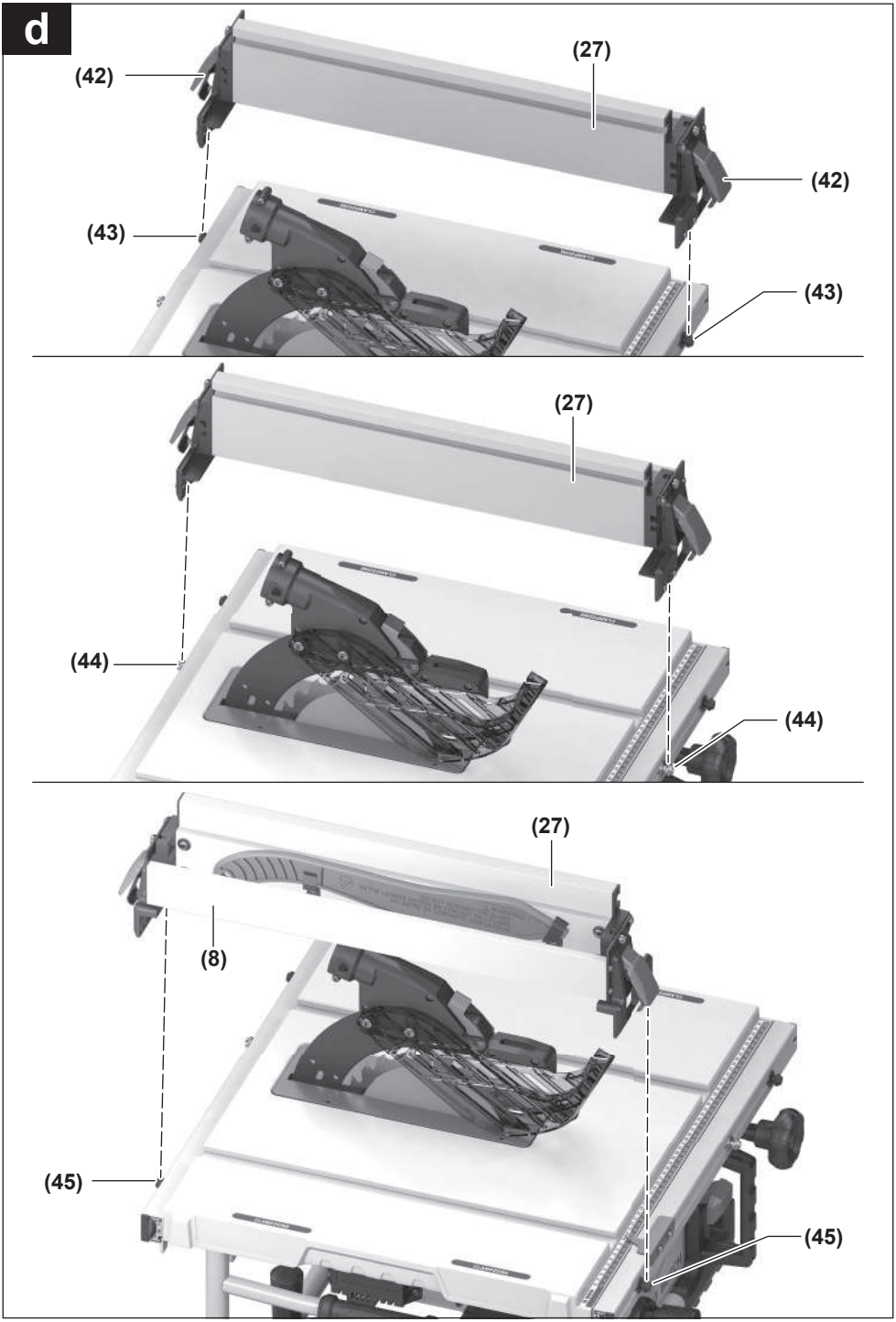

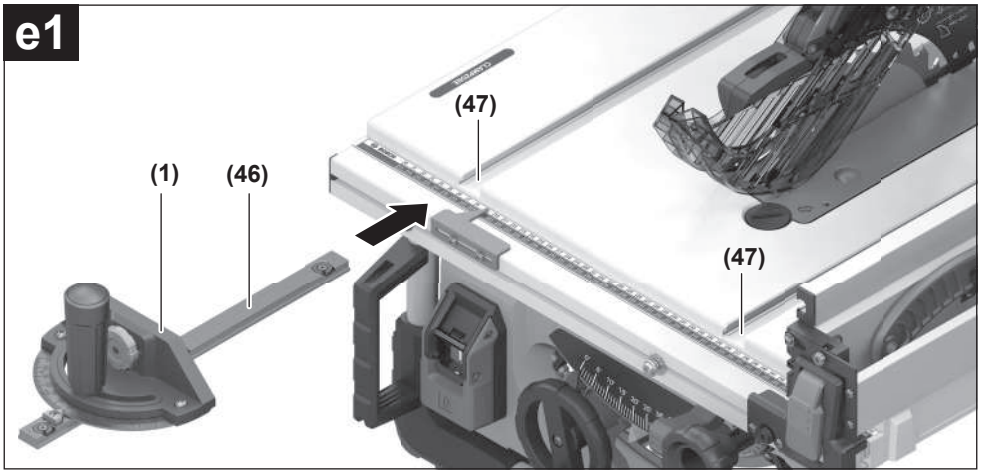
e1
(47)
(1)
(46)
(47)

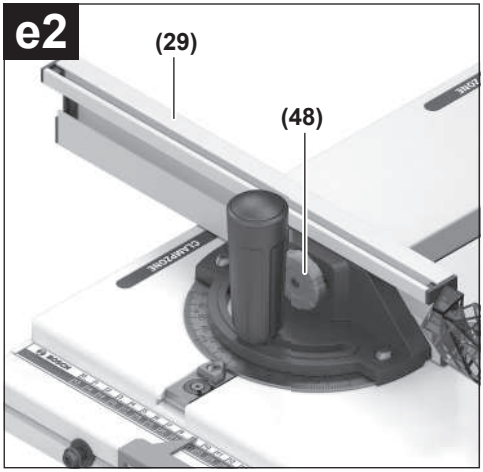
e2
(29)
(48)

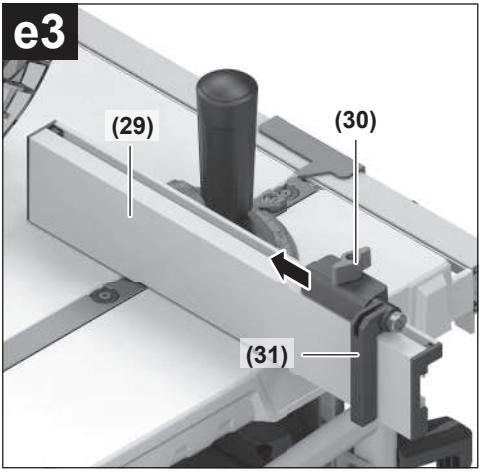
e3
(29)
(30)
(31)

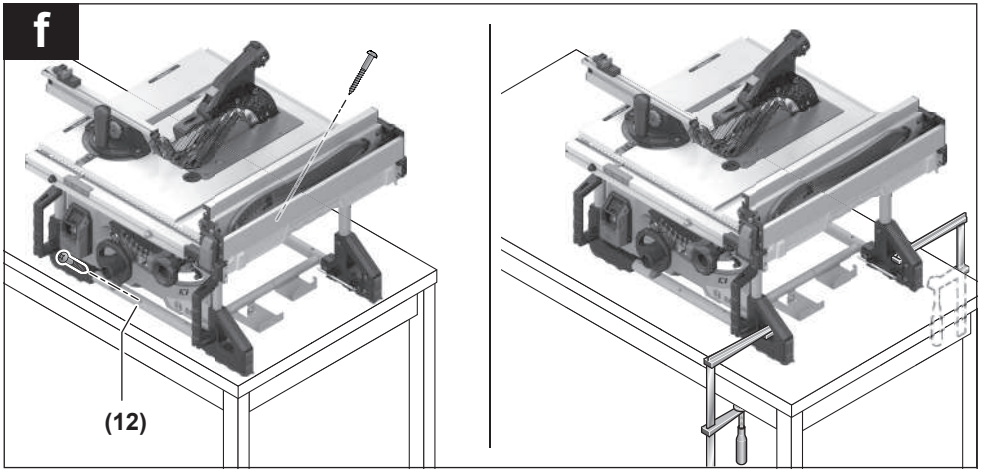
f
(12)

g



GTA 571



h

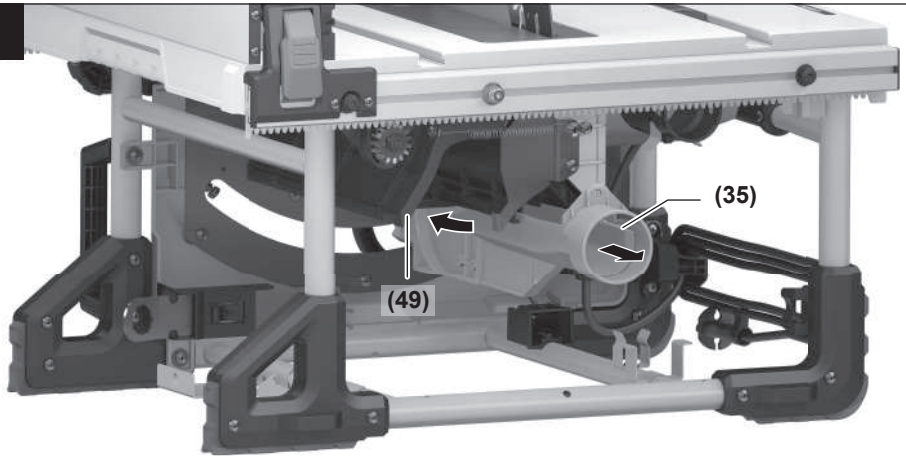

i

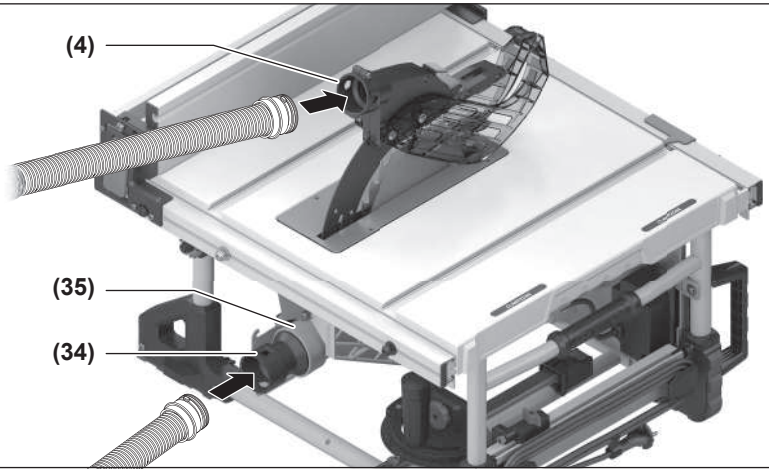

j1

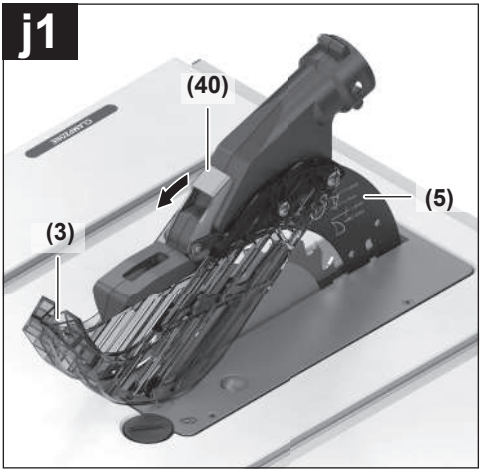

j2

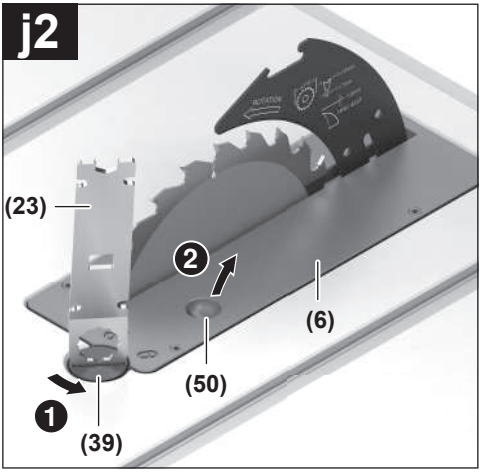

j3

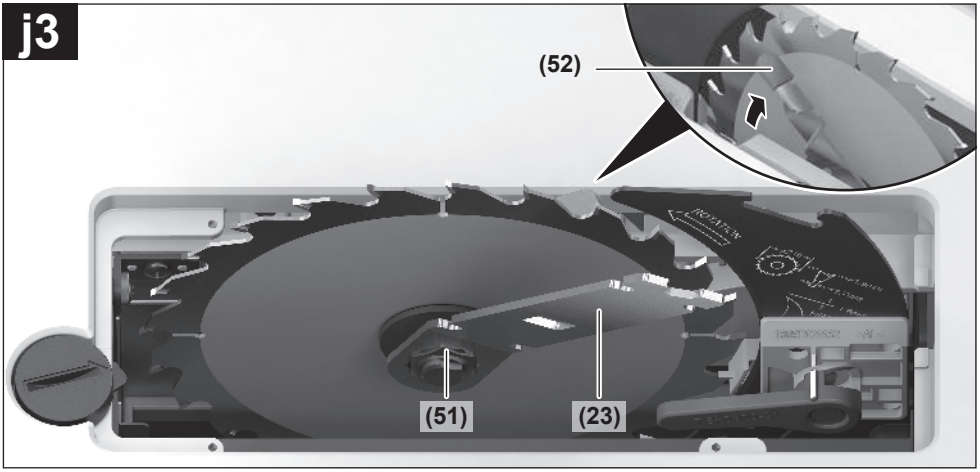

j4

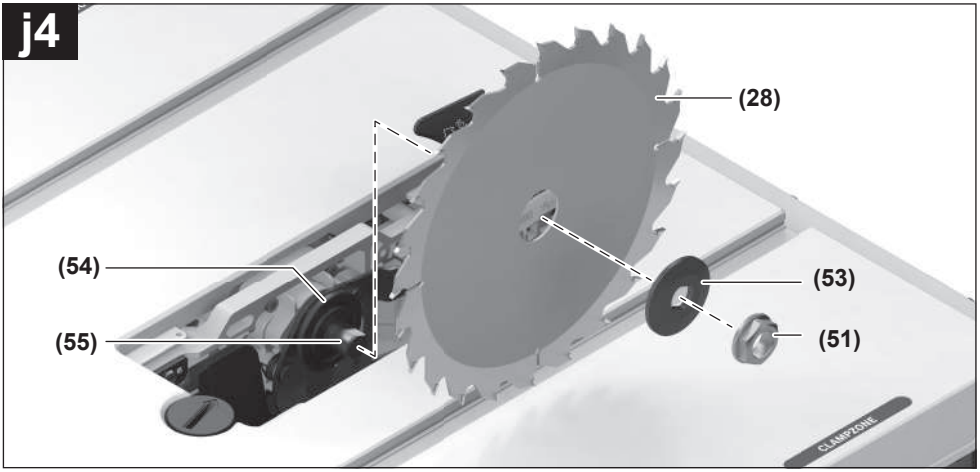

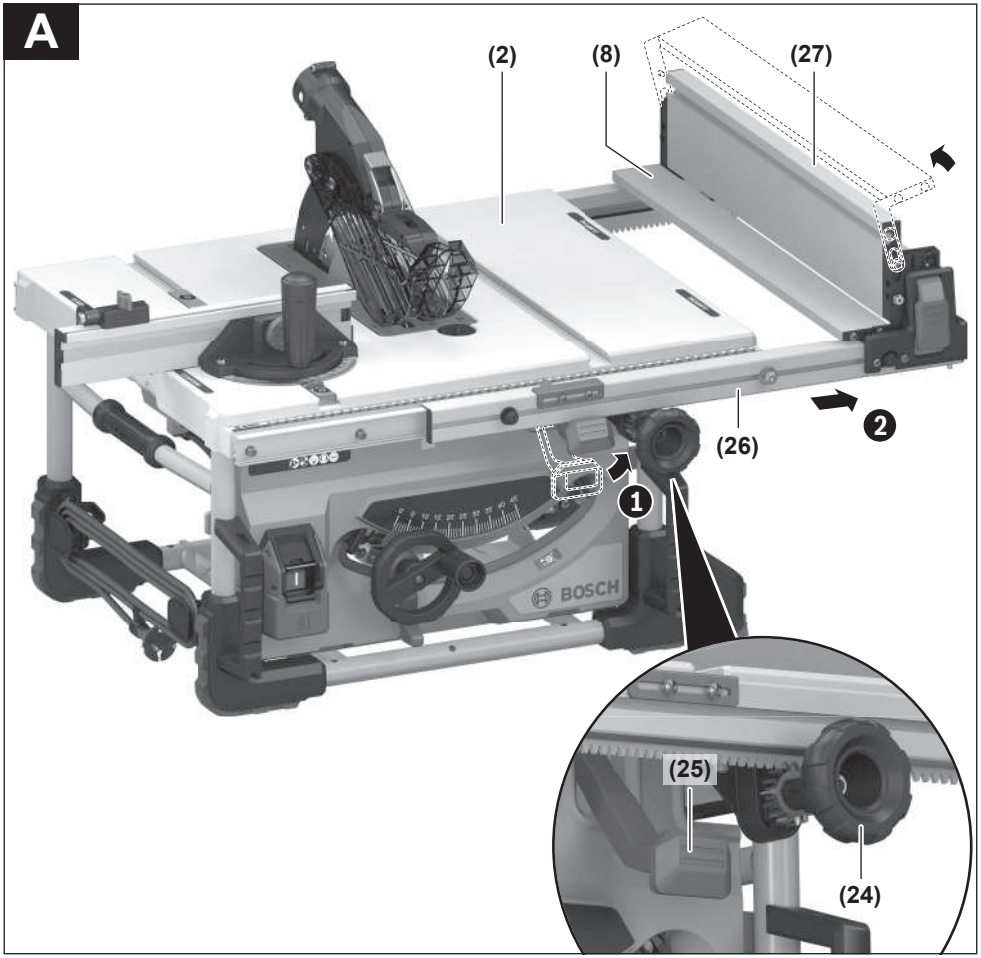
A
(2)
(8)
(27)
(26)
1
2
BOSCH
(25)
(24)

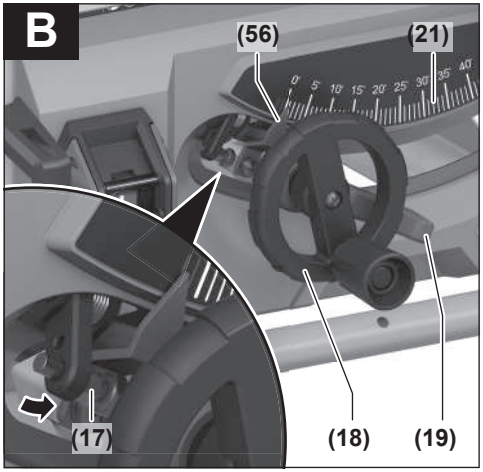
B
(56)
(21)
(17)
(18)
(19)

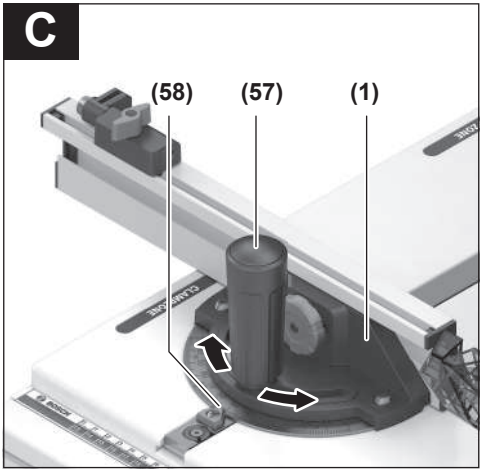
C
(58)
(57)
(1)

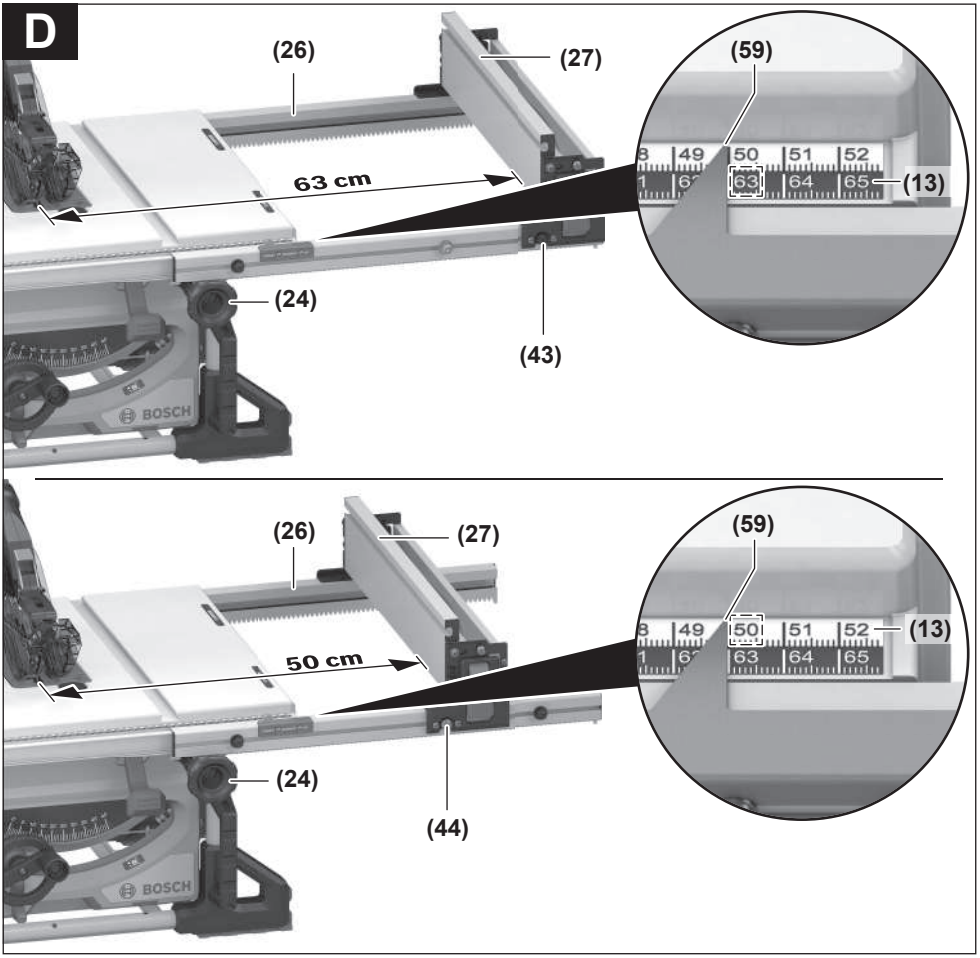
D
(26)
(27)
(59)
63 cm
(13)
(24)
(43)
BOSCH
(26)
(27)
(59)
50 cm
(13)
(24)
(44)
BOSCH

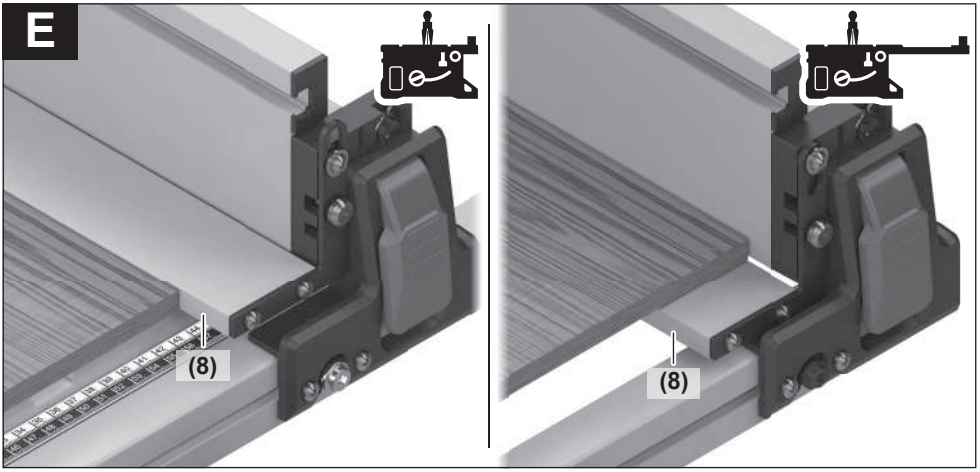
E
(8)
(8)

F

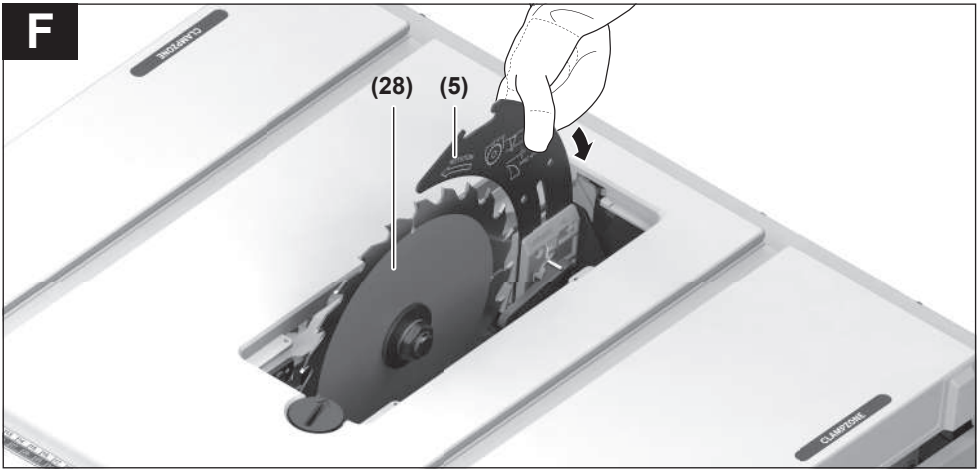

G1

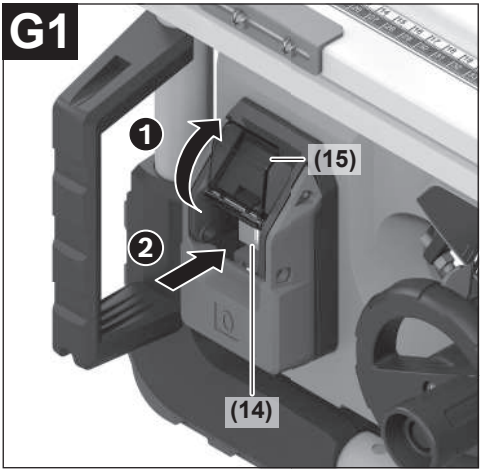

G2

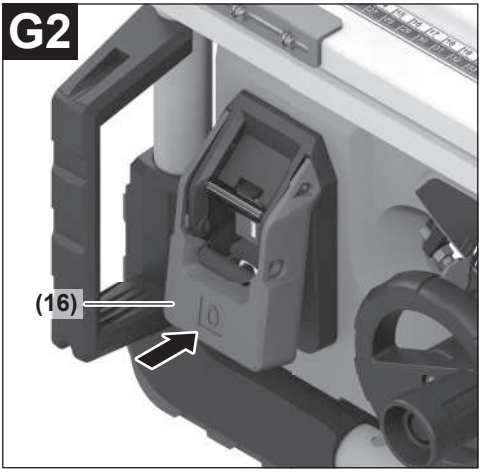

G3

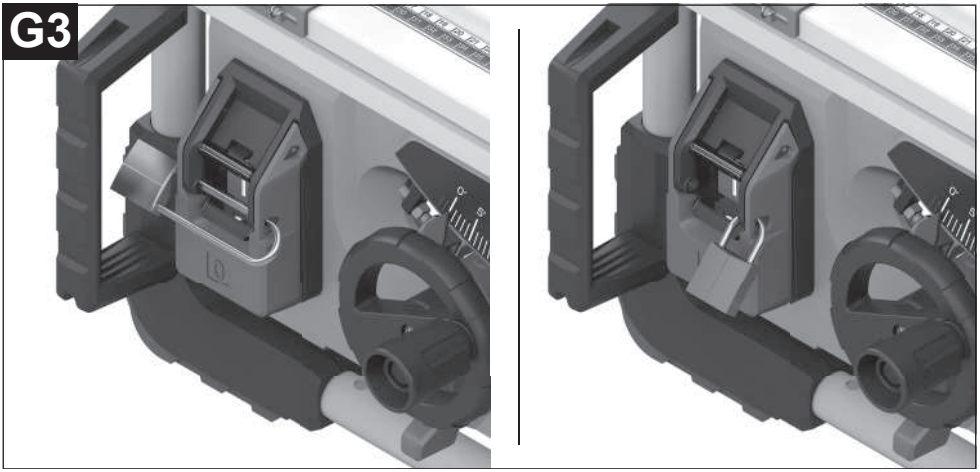

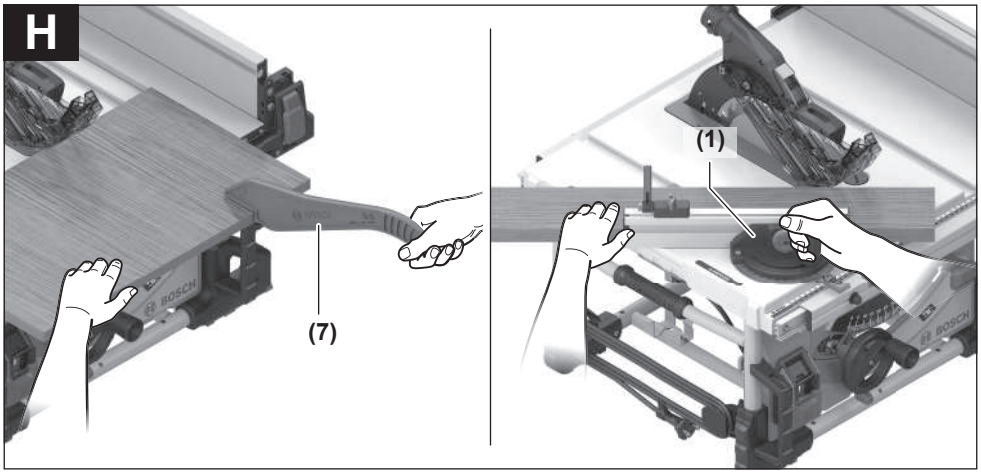
H
(7)
(1)

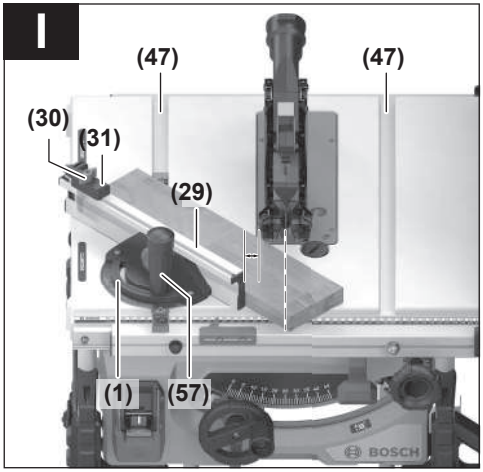
I
(47)
(47)
(30)
(31)
(29)
(1)
(57)

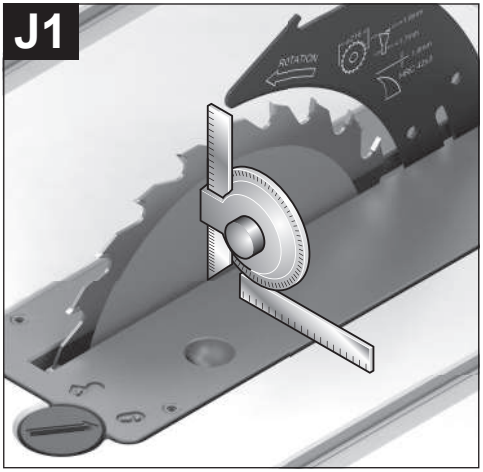
J1

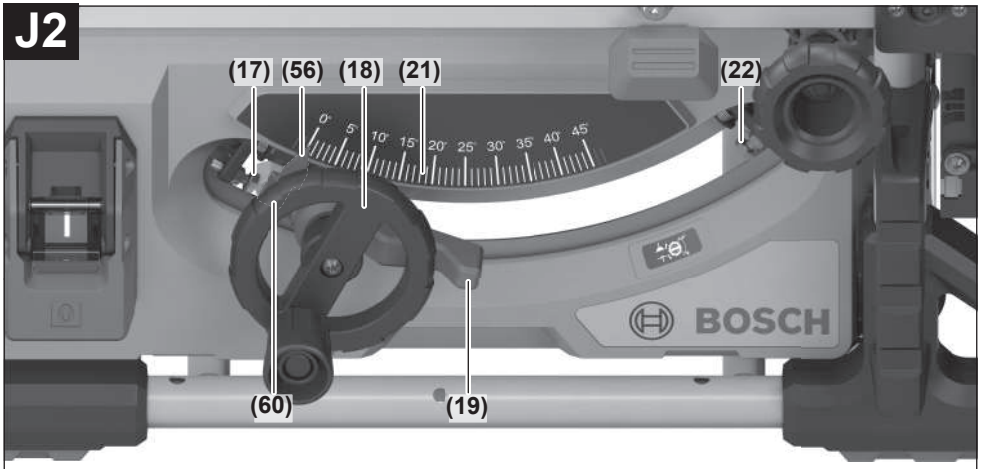
J2
(17)
(56)
(18)
(21)
(22)
(60)
(19)
BOSCH

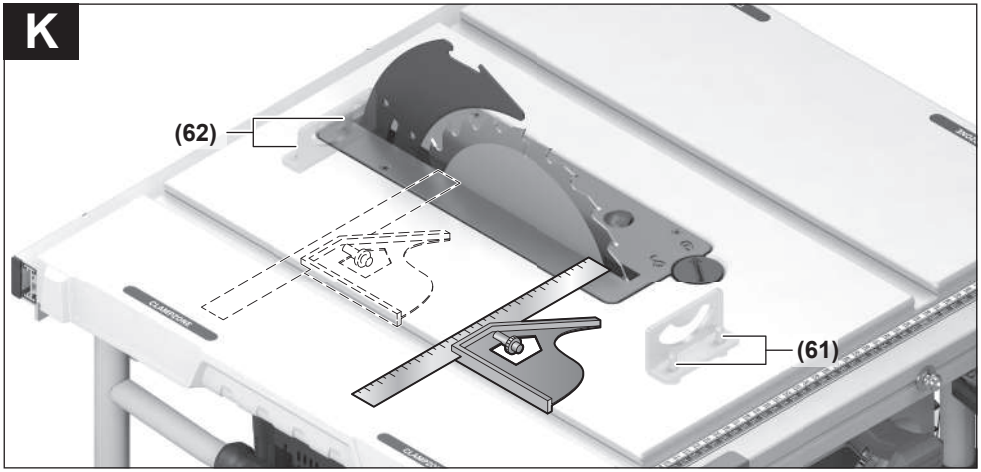
K
(62)
(61)

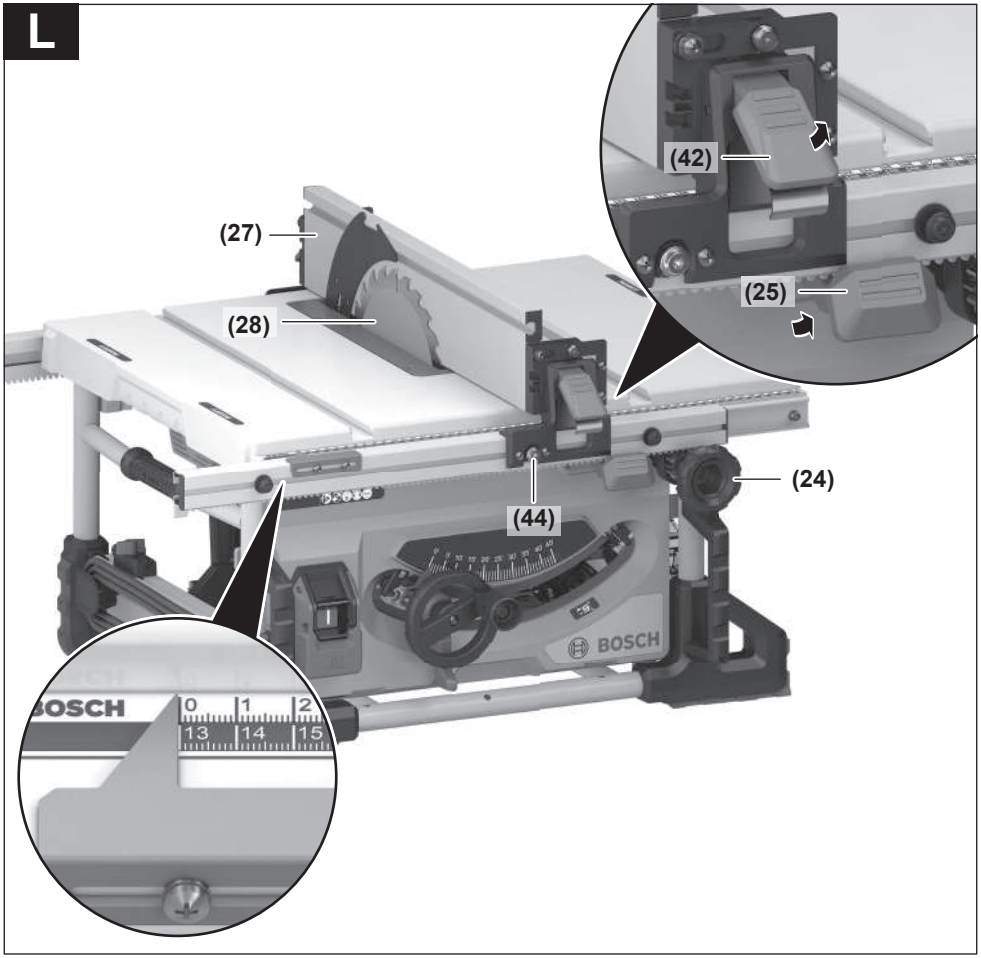
L
(42)
(25)
(27)
(28)
(24)
(44)
BOSCH
BOSCH
0
1
2
13
14
15

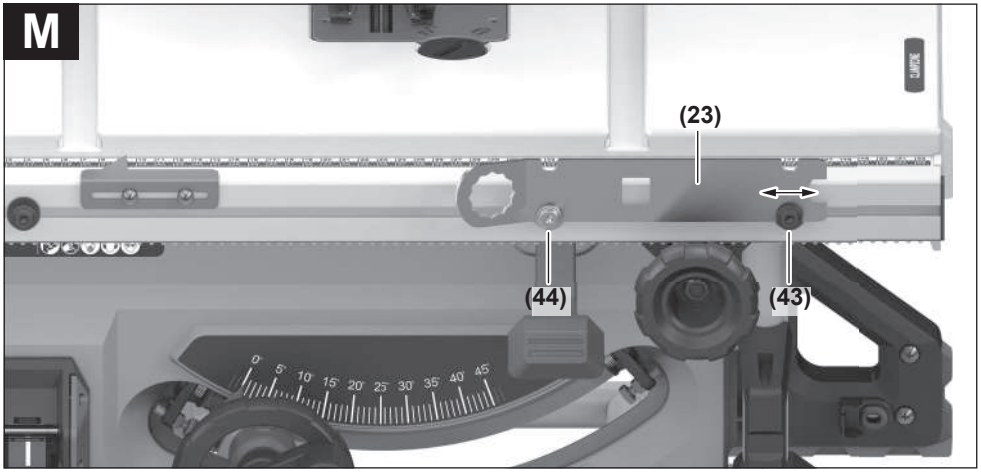
M
(23)
(44)
(43)

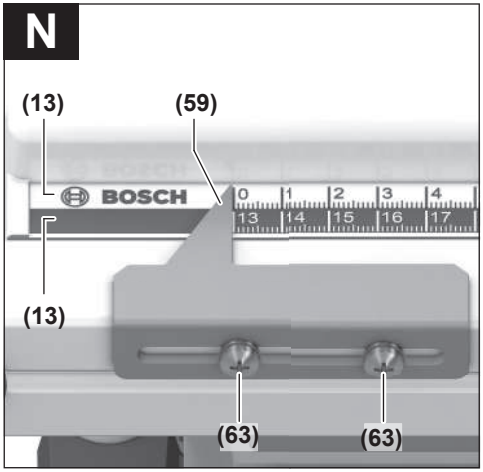
N
(13)
(59)
BOSCH
(13)
(63)
(63)

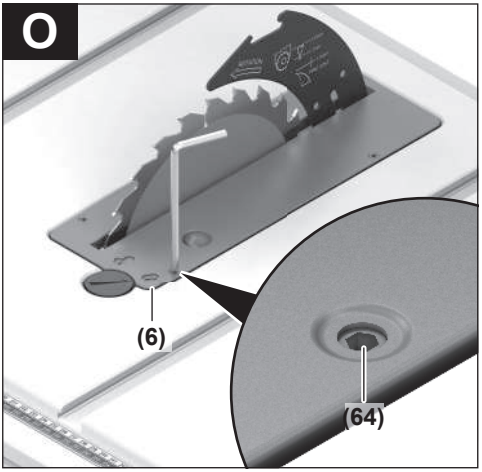
O
(6)
(64)

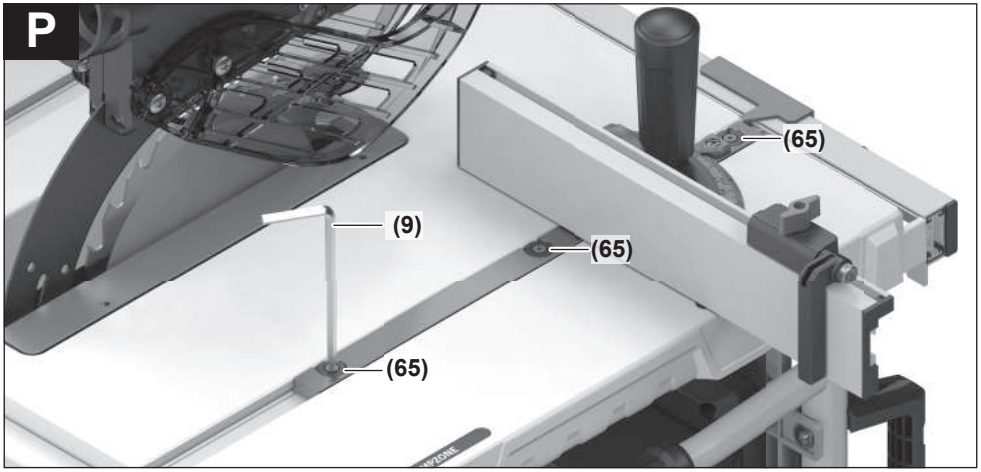
P
(65)
(9)
(65)
(65)

Q

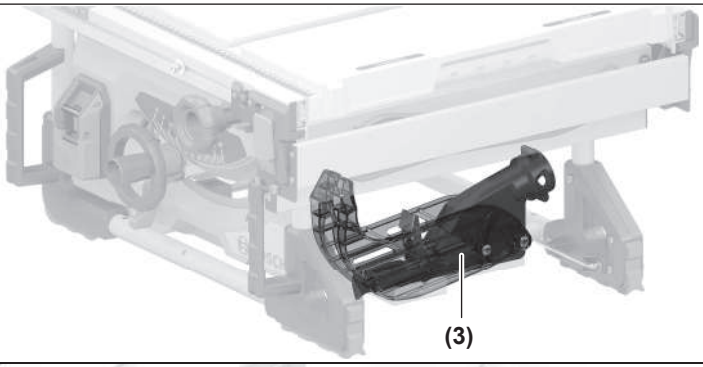

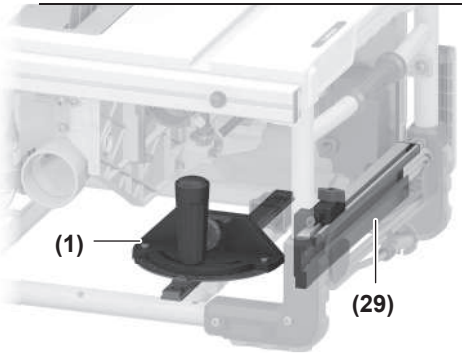

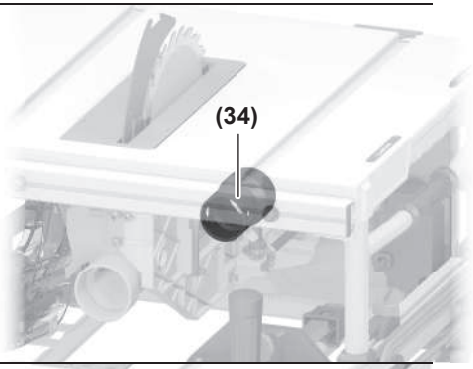

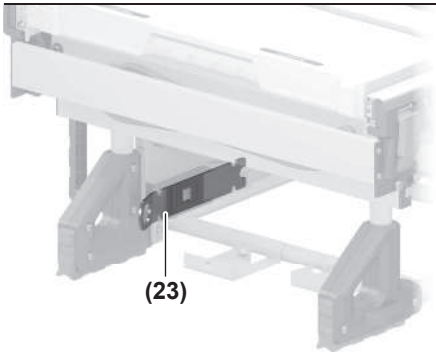

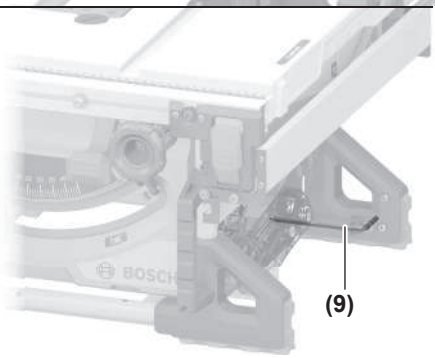

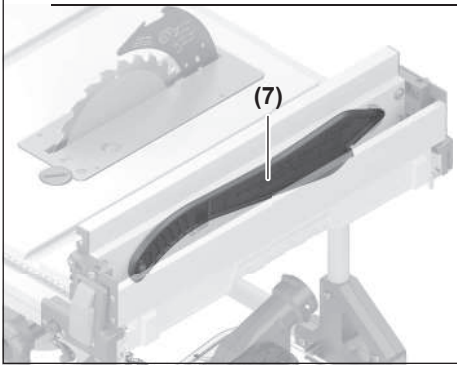

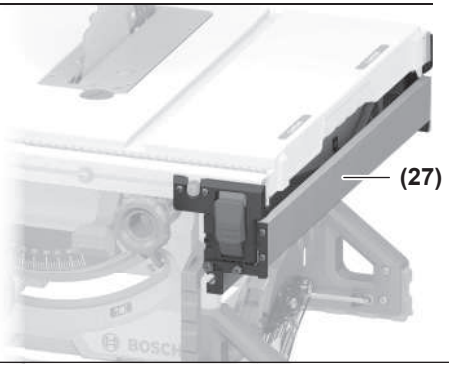

R

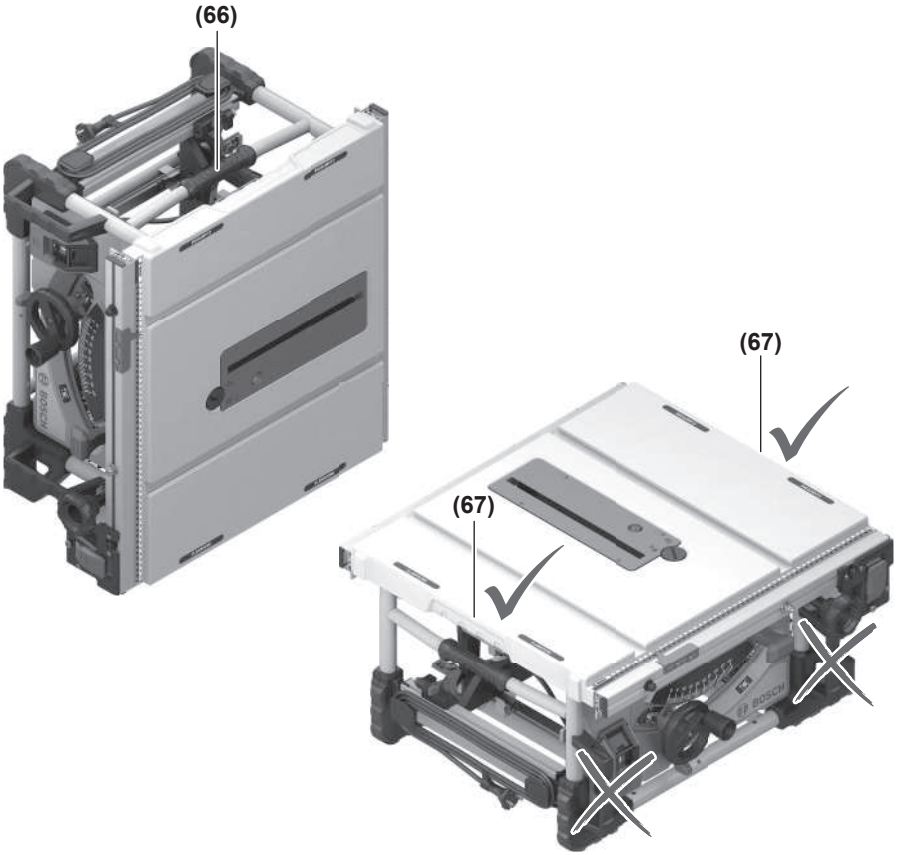

S

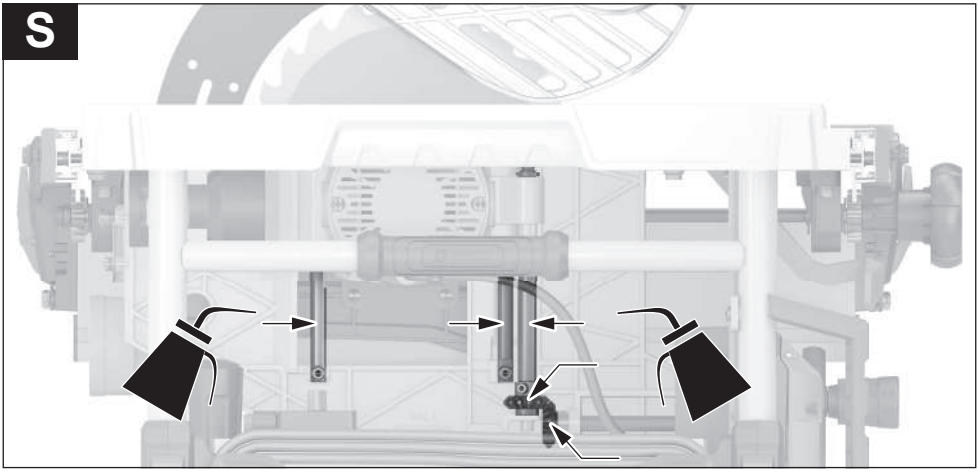

Norsk

Sikkerhetsanvisninger

Generelle advarsler om elektroverktøy

⚠ ADVARSEL **Les alle sikkerhetsanvisningene, instruksjonene, illustrasjonene og spesifikasjonene som følger med dette elektroverktøyet.** Manglende overholdelse av anvisningene nedenfor kan medføre elektrisk støt, brann og/eller alvorlige personskader.

Ta godt vare på alle advarslene og all informasjonen.

Med begrepet "elektroverktøy" i advarslene menes nettdrevne (med ledning) elektroverktøy eller batteridrevne (uten ledning) elektroverktøy.

Sikkerhet på arbeidsplassen

- **Sørg for at arbeidsplassen til enhver tid er ryddig og har god belysning.** Rot eller dårlig lys innebærer stor fare for uhell.
- **Bruk ikke elektroverktøy i eksplosjonsfarlige omgivelser, for eksempel der det finnes brennbare væsker, gasser eller støv.** Elektroverktøy lager gnister som kan antenne støv eller damp.
- **Hold barn og andre personer unna når et elektroverktøy brukes.** Hvis du blir forstyrret under arbeidet, kan du miste kontrollen over elektroverktøyet.

Elektrisk sikkerhet

- **Støpselet til elektroverktøyet må passe i stikkontakten. Støpselet må ikke endres på noen måte. Bruk ikke adapterstøpsler sammen med jordede elektroverktøy.** Bruk av støpsler som ikke er forandret på og passende stikkontakter, reduserer risikoen for elektrisk støt.
- **Unngå kroppskontakt med jordede overflater som rør, radiatorer, komfyrer og kjøleskap.** Det er større fare for elektrisk støt hvis kroppen din er jordet.
- **Elektroverktøy må ikke utsettes for regn eller fuktighet.** Dersom det kommer vann i et elektroverktøy, øker risikoen for elektriske støt.
- **Ikke bruk ledningen til andre formål enn den er beregnet for. Bruk aldri ledningen til å bære eller trekke elektroverktøyet eller koble det fra strømforsyningen. Hold ledningen unna varme, olje, skarpe kanter eller deler som beveger seg.** Med skadede eller sammenfiltrede ledninger øker risikoen for elektrisk støt.
- **Når du arbeider utendørs med et elektroverktøy, må du bruke en skjøteledning som er egnet for utendørs bruk.** Når du bruker en skjøteledning som er egnet for utendørs bruk, reduseres risikoen for elektrisk støt.
- **Hvis det ikke kan unngås å bruke elektroverktøyet i fuktige omgivelser, må du bruke en jordfeilbryter.** Bruk av en jordfeilbryter reduserer risikoen for elektrisk støt.

Personsikkerhet

- **Vær oppmerksom, følg med på det du gjør og utvis sunn fornuft når du arbeider med et elektroverktøy. Ikke bruk elektroverktøy når du er trøtt eller er påvirket av alkohol eller andre rusmidler eller medikamenter.** Et øyeblikks uoppmerksomhet ved bruk av elektroverktøyet kan føre til alvorlige personskader.
- **Bruk personlig verneutstyr. Bruk alltid øyebeskyttelse.** Bruk av egnet personlig sikkerhetsutstyr som støvmaske, sklisikre arbeidssko, hjelm eller hørselvern reduserer risikoen for skader.
- **Unngå utilsiktet start. Forviss deg om at elektroverktøyet er slått av før du kobler det til strømkilden og/eller batteriet, løfter det opp eller bærer det.** Hvis du holder fingeren på bryteren når du bærer elektroverktøyet eller kobler elektroverktøyet til strømmen i innkoblet tilstand, kan dette føre til uhell.
- **Fjern innstillingsverktøy eller skrunøkler før du slår på elektroverktøyet.** Et verktøy eller en nøkkel som befinner seg i en roterende verktøydel, kan føre til personskader.
- **Unngå en unormal kroppsholdning. Sørg for å stå riktig og stødig.** Dermed kan du kontrollere elektroverktøyet bedre i uventede situasjoner.
- **Bruk egnede klær. Ikke bruk vide klær eller smykker. Hold hår og klær unna deler som beveger seg.** Løstsittende tøy, smykker eller langt hår kan komme inn i deler som beveger seg.
- **Hvis det kan monteres støvavsugs- og -oppsamlingsinnretninger, må du forvisse deg om at disse er tilkoblet og brukes riktig.** Bruk av et støvavsug reduserer fare på grunn av støv.
- **Selv om du begynner å bli vant til å bruke verktøyet, må du ikke bli uoppmerksom og ignorere sikkerhetsreglene for verktøyet.** En uforsiktig handling kan forårsake alvorlig personskade i løpet av et brøkdels sekund.

Omhyggelig bruk og håndtering av elektroverktøy

- **Ikke overbelast elektroverktøyet. Bruk et elektroverktøy som er beregnet for arbeidsoppgaven.** Med et passende elektroverktøy arbeider du bedre og sikrere i det angitte effektområdet.
- **Ikke bruk elektroverktøyet hvis av/på-bryteren er defekt.** Et elektroverktøy som ikke lenger kan slås av eller på, er farlig og må repareres.
- **Trekk støpselet ut av strømkilden og/eller fjern batteriet (hvis demonterbart) før du utfører innstillinger på elektroverktøyet, skifter tilbehør eller legger bort maskinen.** Disse tiltakene forhindrer en utilsiktet starting av elektroverktøyet.
- **Elektroverktøy som ikke er i bruk, må oppbevares utilgjengelig for barn. Ikke la personer som ikke er fortrolige med elektroverktøyet eller ikke har lest disse anvisningene bruke verktøyet.** Elektroverktøy er farlige når de brukes av uerfarne personer.

- ▶ **Vær nøye med vedlikeholdet av elektroverktøyet og tilbehøret. Kontroller om bevegelige verktøydeler fungerer feilfritt og ikke klemmes fast, og om deler er brukket eller har andre skader som virker inn på elektroverktøyets funksjon. Få reparert elektroverktøyet før det brukes igjen hvis det er skadet.** Dårlig vedlikeholdte elektroverktøy er årsaken til mange uhell.
- ▶ **Hold skjæreverktøyene skarpe og rene.** Godt stelte skjæreverktøy med skarpe skjær setter seg ikke så ofte fast og er lettere å føre.
- ▶ **Bruk elektroverktøy, tilbehør, verktøy osv. i henhold til disse anvisningene. Ta hensyn til arbeidsforholdene og arbeidet som skal utføres.** Bruk av elektroverktøy til andre formål enn de som er angitt, kan føre til farlige situasjoner.
- ▶ **Hold håndtak og gripeflater tørre, rene og uten olje eller fett.** Glatte håndtak og gripeflater hindrer sikker håndtering og styring av verktøyet i uventede situasjoner.

Service

- ▶ **Elektroverktøyet må kun repareres av kvalifiserte fagpersoner og bare med originale reservedeler.** Slik opprettholdes verktøyets sikkerhet.

Sikkerhetsanvisninger for bordsager

Advarsler om verneinnretninger

- ▶ **Verneinnretningene må være på plass. Verneinnretningene må være i funksjonsdyktig stand og være riktig montert.** Hvis en verneinnretning er løs, skadet eller ikke fungerer som den skal, må den repareres eller skiftes ut.
- ▶ **Bruk alltid sagbladvern og spaltekile ved gjennomsagingsoperasjoner.** Ved gjennomsaging, der sagbladet sager gjennom hele tykkelsen på emnet, bidrar vernet og andre sikkerhetsanordningen til å redusere faren for personskade.
- ▶ **Etter at du har utført et kutt som ikke går gjennom hele emnet, som falsing, skal spaltekilen settes opp i uttrukket stilling igjen. Fest vernedekselet igjen med spaltekilen trukket opp.** Vernet og spaltekilen bidrar til å redusere faren for personskader.
- ▶ **Kontroller at sagbladet ikke berører vernet, spaltekilen eller emnet før bryteren slås på.** Hvis disse berører sagbladet utilsiktet, kan det oppstå farlige situasjoner.
- ▶ **Juster spaltekilen som beskrevet i denne bruksanvisningen.** Feil avstand, posisjonering og justering kan føre til at spaltekilen ikke kan hindre tilbakeslag på en effektiv måte.
- ▶ **For at spaltekilen skal fungere, må den gripe inn i emnet.** Spaltekilen fungerer ikke ved saging av emner som er for korte til at spaltekilen griper inn i dem. I slike situasjoner kan ikke tilbakeslag hindres av spaltekilen.
- ▶ **Bruk sagbladet som passer for spaltekilen.** For at spaltekilen skal fungere riktig må sagbladdiameteren stemme med spaltekilen, og sagbladkroppen må være tynnere enn tykkelsen på spaltekilen og kuttebredden til sagbladet må være større en tykkelsen på spaltekilen.

Advarsler om saging

- ▶ **FARE: Hold aldri fingrene eller hendene i nærheten eller i rett linje med sagbladet.** Et øyeblikks uoppmerksomhet eller glipp kan føre hånden mot sagbladet og resultere i alvorlig skade.
- ▶ **Emnet må bare skyves inn mot sagbladet mot rotasjonsretningen.** Hvis emnet skyves inn i samme retning som sagbladet roterer over boret, kan det føre til at emnet og hånden din trekkes inn i sagbladet.
- ▶ **Bruk aldri gjæringssagen til å mate inn emnet ved langsgående kutt, og bruk ikke parallellanlegget som lengdestopp ved kryssaging med gjæringssagen.** Hvis emnet styres med parallellanlegget og gjæringssagen samtidig, øker faren for blokkering av sagbladet og tilbakeslag.
- ▶ **Ved langsgående saging må hele emnet alltid ha kontakt med anlegget, og kraften som brukes for å mate inn emnet, må alltid utøves mellom anlegget og sagbladet. Bruk en skyvestokk når avstanden mellom anlegget og sagbladet er under 150 mm, og bruk en skyvekloss når avstanden er under 50 mm.** «Hjelpemidler» holder hånden din i trygg avstand fra sagbladet.
- ▶ **Bruk bare skyvestokken fra produsenten eller en som er fremstilt i samsvar med anvisningene.** Denne skyvestokken gir tilstrekkelig avstand fra hånden til sagbladet.
- ▶ **Bruk aldri en skyvestokk som er skadet eller forkortet.** En skadet eller forkortet skyvestokk kan brekke, slik at hånden din glir inn i sagbladet.
- ▶ **Utfør aldri noen operasjoner på "frihånd". Bruk alltid parallellanlegget eller gjæringssagen til å plassere og styre emnet.** "Frihånd" betyr at du bruker hendene dine til å støtte eller styre emnet, istedenfor å bruke et parallellanlegg eller en gjæringssag. Frihåndssaging fører til forskyvning, blokkering og tilbakeslag.
- ▶ **Strekk aldri hendene rundt eller over et roterende sagblad.** Hvis du strekker deg etter et emne, kan du utilsiktet komme i berøring med det roterende sagbladet.
- ▶ **Sørg for ekstra støtte for emnene bak og/eller på sidene til bordsagen hvis emnene er lange/brede, slik at de ligger plant.** Et langt og/eller bredt emne har en tendens til å bøye seg ned på bordkanten, slik at man mister kontrollen, sagbladet blokkeres og det oppstår tilbakeslag.
- ▶ **Skyv inn emnet med jevn hastighet. Ikke bøy eller vri på emnet eller flytt det fra side til side. Hvis det oppstår blokkering, må verktøyet slås av umiddelbart og kobles fra strømforsyningen før blokkeringen fjernes.** Hvis sagbladet blokkeres av emnet, kan det oppstå tilbakeslag eller motoren kan stoppe.
- ▶ **Ikke fjern avsagd materiale mens sagen går.** Materialet kan settes seg fast i anlegget eller på innsiden av sagbladvernet og sagbladet, slik at fingrene dine trekkes

inn i sagbladet. Slå av sagen og vent til sagbladet stopper før du fjerner materiale.

- ▶ **Bruk et ekstra anlegg som har kontakt med bordet ved langsgående saging av emner som er under 2 mm tykke.** Et tynt emne kan kile seg fast under parallellanlegget og føre til tilbakeslag.

Årsaker til tilbakeslag og tilknyttede advarsler

Tilbakeslag er en plutselig reaksjon på emnet på grunn av at sagbladet trykkes sammen eller blokkeres, eller sagelinjen forskyves i emnet i forhold til sagbladet, eller når en del av emnet blokkeres mellom sagbladet og parallellanlegget eller et annet objekt som sitter fast.

Ved tilbakeslag løftes emnet vanligvis opp fra bordet av den bakre delen av sagbladet, og beveger seg med stor hastighet mot brukeren.

Tilbakeslag skyldes feil bruk av sagen og/eller feil driftsprosedyrer eller -betingelser og kan unngås ved å følge sikkerhetsreglene nedenfor.

- ▶ **Stå aldri rett ved siden av sagbladet. Stå alltid på samme side av sagbladet som anlegget.** Tilbakeslag kan føre til at emnet slynges mot en person som står foran og rett ved siden av sagbladet.
- ▶ **Strekk deg aldri over eller inn bak sagbladet for å trekke i eller støtte emnet.** Du kan komme til å berøre sagbladet, eller tilbakeslag kan trekke fingrene dine inn i sagbladet.
- ▶ **Hold og press aldri emnet som kappes, mot det roterende sagbladet.** Hvis emnet som kappes, presses mot sagbladet, vil det oppstå blokkering og tilbakeslag.
- ▶ **Still inn anlegget slik at det er parallelt med sagbladet.** Hvis anlegget plasseres feil, vil emnet bli trykt mot sagbladet, og det oppstår tilbakeslag.
- ▶ **Bruk et hjelpestykke til å styre emnet mot bordet og anlegget når du ikke sager helt igjennom emner som saging av noter og falser.** Et hjelpestykke gjør det enklere å kontrollere emnet hvis det skulle oppstå tilbakeslag.
- ▶ **Støtt store paneler for å minimere faren for fastklemming av bladet og tilbakeslag.** Store paneler har en tendens til å sige ned av sin egen vekt. Støtte(r) må plasseres under alle delene av panelet som overstiger lengden på bordet.
- ▶ **Vær ekstra forsiktig ved kapping av et emne som er vridd, bøyd eller ikke har en rett kant til å styre det med en gjæringssag eller langs anlegget.** Et emne som er vridd eller bøyd er ustabilt, og fører til feiljustering av snittet med sagbladet, blokkering og tilbakeslag.
- ▶ **Sag aldri mer enn ett emne, stablet vertikalt eller horisontalt.** Sagbladet kan plukke opp ett eller flere stykker og forårsake tilbakeslag.
- ▶ **Når du starter sagen på nytt med sagbladet i emnet, sentrerer du sagbladet i snittet slik at sagtennene ikke stikker inn i materialet.** Hvis sagbladet blokkeres, kan det løfte opp emnet slik at det oppstår tilbakeslag når sagen startes igjen.
- ▶ **Sørg for at sagbladene alltid er rene, skarpe og riktig innstilt. Bruk aldri bøyde sagblad eller sagblad med tenner som har sprekker eller er brukket.** Skarpe og riktig innstilte sagblad minimerer blokkering, stopp og tilbakeslag.

Advarsler om bruk av bordsager

- ▶ **Slå av bordsagen og koble fra strømledningen før bordinnlegget tas ut, før skifte av sagblad eller justering av spaltekilen eller sagbladvernet og når maskinen skal stå uten tilsyn.** Uhell kan unngås med egnede sikkerhetstiltak.
- ▶ **La aldri sagbladet være i gang uten tilsyn. Slå det av, og forlat ikke verktøyet før det har stoppet helt.** En sag som står uten tilsyn mens den er i gang, er en ukontrollert fare.
- ▶ **Plasser bordsagen på et sted med god belysning og plant underlag, der du hele tiden kan stå stødig. Den bør plasseres på et sted der det er nok plass til at emnestørrelsen kan håndteres uten problemer.** Trange, mørke steder og ujevne, glatte gulv representerer fare for ulykker.
- ▶ **Rengjør ofte, og fjern sagstøv under sagbordet og/eller støvoppsamleren.** Sagstøv som samler seg opp, er brennbart og kan selvantenne.
- ▶ **Bordsagen må sikres.** En bordsag som ikke er riktig sikret, kan bevege seg eller velte.
- ▶ **Fjern verktøy, avkapp osv. fra bordet før bordsagen slås på.** Oppmerksomhet eller en potensiell blokkering kan være farlig.
- ▶ **Bruk alltid sagblad med riktig størrelse og form (diamant eller runde) på spindelhullene.** Sagblad som ikke passer til festeelementene til sagen vil bli usentrert, noe som fører til at du mister kontrollen.
- ▶ **Bruk aldri skadde eller feil type festeanordninger for sagbladet, som flenser, sagbladskiver, bolter eller muttere.** Disse festene er utviklet spesielt for din sag, for sikker drift og optimal ytelse.
- ▶ **Du må aldri stå på bordsagen og ikke bruke den som klatrehjelp.** Det kan oppstå alvorlig personskade hvis verktøyet velter eller kutteverktøyet berøres.
- ▶ **Kontroller at sagbladet er montert slik at det roterer i riktig retning. Bruk ikke slipeskiver, stålbørster eller kappeskiver på en bordsag.** Feil ved monteringen av sagbladet eller bruk av tilbehør som ikke er anbefalt kan føre til alvorlige personskader.

Ekstra sikkerhetsanvisninger

- ▶ **Bruk vernehansker ved montering av sagbladet.** Det kan oppstå personskader.
- ▶ **Bruk ikke sagblad av HSS-stål.** Slike sagblad kan lett brekke.
- ▶ **Bruk kun sagblad som tilsvarer de tekniske dataene som er angitt i denne bruksanvisningen og på elektroverktøyet og som er kontrollert jf. EN 847-1 og tilsvarende markert.**

- ▶ **Bruk aldri elektroverktøyet uten bordinnsatsen. Skift ut bordinnsatsen hvis den er defekt.** Uten en feilfri bordinnsats kan du skade deg på sagbladet.
- ▶ **Sørg for at arbeidsplassen alltid er ren.** Materialblandinger representerer ekstra stor fare. Lettmetallstøv kan brenne eller eksplodere.
- ▶ **Velg et sagblad som er egnet til materialet du vil bearbeide.**
- ▶ **Bruk kun sagblad som anbefales av elektroverktøyprodusenten og som er egnet for det materialet du vil bearbeide.**
- ▶ **Før emnet bare mot sagbladet mens sagbladet roterer.** Det er ellers fare for tilbakeslag hvis sagbladet henger seg opp i emnet.

Symboler

De nedenstående symbolene kan være av betydning for bruk av elektroverktøyet. Legg merke til symbolene og deres betydning. En riktig tolkning av symbolene hjelper deg med å bruke elektroverktøyet en bedre og sikrere måte.

Symboler og deres betydning
 **Pass på at hendene ikke kommer inn i sageområdet når elektroverktøyet går.** Ved kontakt med sagbladet er det fare for skader.
 **Bruk støvmaske.**
 **Bruk hørselvern.** Eksponering for støy kan redusere hørselstap.
 **Bruk vernebriller.**
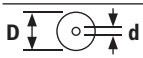 Vær oppmerksom på sagbladets dimensjoner (sagbladdiameter **D**, hulldiameter **d**). Hulldiameteren **d** må passe til verktøyspindelen. Det skal ikke være noen klaring. Hvis det er nødvendig å bruke reduksjonsstykker, må reduksjonsstykkenes dimensjoner passe til tykkelsen på stambladet, sagbladets hulldiameter og diameteren på verktøyspindelen. Bruk fortrinnsvis reduksjonsstykkene som fulgte med sagbladet. Sagbladdiameteren **D** må stemme overens med angivelsen på symbolet.

Symboler og deres betydning
Se også "Egnede sagbladmål" i kapittelet "Tekniske data".
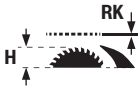 Legg merke til tykkelsen på spaltekniven **RK** og den maksimalt mulige høyden på arbeidsstykket **H**. Se også kapittelet «Tekniske data».
 Følg informasjonen på spaltekniven når du skifter sagblad. Ellers er det fare for at spaltekniven setter seg fast i emnet.
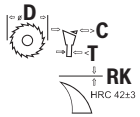 **D** Diameter på sagbladet **C** Minste skjærebredde (tanntykkelse/-vinkling) **T** Maksimal stambladtykkelse **RK** Tykkelsen på spaltekniv
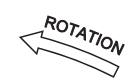 **ROTATION** Tennenes skjæreretning (pilretningen på sagbladet) må stemme med pilretningen på Se også kapittelet «Tekniske data».
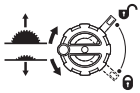 **Venstre side:** Viser dreieretningen til sveiven for senking (**transportstilling**) og heving (**arbeidsstilling**) av sagbladet. **Høyre side:** Viser stillingen til låsespaken for låsing av sagbladet og ved innstilling av den vertikale gjæringsvinkelen (svingbart sagblad).
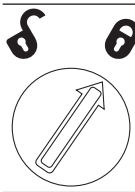 Dreieretning for å feste/løsne bordinnlegget
 Ikke berør sagbladet med skyvestokken.
CLAMPZONE I dette området kan det festes klemmer til sagbordet.
CE Med CE-merket bekrefter produsenten at elektroverktøyet er i overensstemmelse med gjeldende EU-direktiver.

Produktbeskrivelse og ytelsesspesifikasjoner



Les sikkerhetsanvisningene og instruksene. Hvis ikke sikkerhetsanvisningene og instruksene tas til følge, kan det oppstå elektrisk støt, brann og/eller alvorlige personskader.

Se illustrasjonene i begynnelsen av bruksanvisningen.

Forskriftsmessig bruk

Elektroverktøyet er konstruert for bruk som stasjonært verktøy for rette langs- og tverrgående snitt i hardt og mykt tre og på spon- og fiberplater. Det er da mulig å sage med horisontale gjæringsvinkler på –**30°** til +**30°** og vertikale gjæringsvinkler på **–2°** til **47°**.

Ved bruk av tilsvarende sagblad er det mulig å sage aluminiumsprofiler og plast.

Illustrerte komponenter

Nummereringen av de illustrerte komponentene refererer til bildet av elektroverktøyet på illustrasjonssiden.

(1) Vinkelanlegg
(2) Sagbord
(3) Vernedeksel
(4) Støvsugerdapter på vernedeksel
(5) Spaltekniv
(6) Innleggsplate
(7) Skyvestokk
(8) Ekstra parallellanlegg (sammenleggbart)
(9) Unbrakonøkkel (5 mm / 2,5 mm)
(10) Holder for oppbevaring av vernedekselet
(11) Posisjoneringshåndtak for innretting av elektroverktøyet (ingen bærehåndtak!)
(12) Boringer for montering
(13) Skala for avstand mellom sagblad og parallellanlegg
(14) På-knapp
(15) Sikkerhetsklaff
(16) Av-bryter
(17) Anlegg for 0°-gjæringsvinkel (vertikal)
(18) Håndhjulets gjæringsvinkel
(19) Låsespak for innstilling av vertikal gjæringsvinkel
(20) Sveiv for heving og senking av sagbladet
(21) Skala for gjæringsvinkel (vertikal)
(22) Anlegg for 45°-gjæringsvinkel (vertikal)
(23) Ringnøkkel
(24) Skruknapp for parallellanlegg
(25) Spennhåndtak for sagbordutvidelse
(26) Styreskinne for parallellanlegg
(27) Parallellanlegg
(28) Sagblad
(29) Profilskinne
(30) Vingeskrue for lengdeanlegg
(31) Lengdeanlegg
(32) Ledningsholder
(33) Holder for oppbevaring av vinkelanlegget
(34) Støvsugeradapter
(35) Sponutkast
(36) Klemspak for spaltekniv
(37) Posisjonsstifter for spaltekile
(38) Merking klemspak/klemplate
(39) Låseskrue for innleggsplate
(40) Klemspak for vernedekselet
(41) Styrebolt for vernedekselet
(42) Låsespak for parallellanlegg
(43) Stiftpar (høyre, svart)
(44) Stiftpar (høyre, sølv)
(45) Stiftpar (venstre, svart)
(46) Styreskinne for vinkelanlegg
(47) Styrespor for vinkelanlegg
(48) Tommeskruer for profilskinne
(49) Dekselklaff for sponutkast
(50) Grepshull for løfting av innleggsplaten
(51) Spennmutter
(52) Spindellåsespak
(53) Spennflens
(54) Festeflens
(55) Verktøyspindel
(56) Vinkelindikator (vertikal)
(57) Låseknapp for valgfri gjæringsvinkel (horisontal)
(58) Vinkelindikator (horisontal) på vinkelanlegget
(59) Avstandsindikator
(60) Skrue for vinkelindikator (vertikal)
(61) Unbrakoskruer (5 mm) foran for innstilling av sagbladets parallellitet
(62) Unbrakoskruer (5 mm) bak for innstilling av sagbladets parallellitet
(63) Skrue for avstandsindikatoren til sagbordet
(64) Justeringsskruer for innleggsplate
(65) Justeringsskruer for styreskinne for vinkelanlegg
(66) Bærehåndtak
(67) Formstøpte håndtak

Tekniske data

Bordsirkelsag		GTS 70-216	GTS 70-216
Artikkelnummer		**3 601 M30 6..**	**3 601 M30 6B.**
Nominell effekt	W	1850	1850

Bordsirkelsag		**GTS 70-216**	**GTS 70-216**
Tomgangsturtall	slag/min	5500	5500
Startstrømbegrensing		●	●
Vekt[A)]	kg	22,3	22,3
Beskyttelsesklasse		⧈ / II	⧈ / II

Mål			
Elektroverktøy (inkludert avtagbare maskindeler)			
Bredde x dybde x høyde	mm	593 x 608 x 329	593 x 608 x 329
Emne			
Maks mulig emnehøyde **H**	mm	70	70
Spaltekniv			
Tykkelse **RK**	mm	2,2	2,2
Egnede sagblad			
Sagbladdiameter **D**	mm	216	216
Hulldiameter **d**	mm	30	25,4
Maks stambladtykkelse **T**	mm	< 2,1	< 2,1
Min. tanntykkelse/-vinkling **C**	mm	> 2,3	> 2,3

A) Med vernedeksel **(3)**, spaltekniv **(5)**, parallellanlegg **(27)**, vinkelanlegg **(1)**, skyvestokk **(7)**, uten strømkabel

Maksimale emnemål: (se „Maksimale emnemål“, Side 29)

Angivelsene gjelder for merkespenning [U] på 230 V. Ved avvikende spenning og på utførelser for bestemte land kan disse angivelsene variere.

Verdiene kan variere avhengig av produktet, bruksområdet og miljøforholdene. Du finner mer informasjon på www.bosch-professional.com/wac.

Informasjon om støy

Støyemisjon målt i henhold til **EN 62841-3-1**.

Vanlig A-støynivå for elektroverktøyet: lydtrykknivå **90** dB(A); lydeffektnivå **105** dB(A). Usikkerhet K = **3** dB.

Bruk hørselvern!

Støyutslippsverdien som er angitt i disse anvisningene er målt iht. en standardisert målemetode og kan brukes til sammenligning av elektroverktøy med hverandre. Den egner seg også til en foreløpig estimering av støyutslippet.

Den angitte støyutslippsverdien representerer de hovedsakelige bruksområdene til elektroverktøyet. Men hvis elektroverktøyet brukes til andre formål, med andre innsatsverktøy eller utilstrekkelig vedlikehold, kan støyutslippet avvike fra det som er angitt. Dette kan føre til en betydelig økning av støyutslippet for hele arbeidstidsrommet.

For en nøyaktig vurdering av støyutslippet skal det også tas hensyn til de tidene maskinen er slått av, eller går, men ikke faktisk er i bruk. Dette kan redusere støyutslippet for hele arbeidstidsrommet betraktelig.

Montering

▶ **Unngå en uvilkårlig starting av elektroverktøyet. I løpet av monteringen og ved alle arbeider på elektroverktøyet må støpselet ikke være tilkoblet strømtilførselen.**

Leveranseomfang

Kontroller før første gangs bruk av elektroverktøyet om alle delene som er oppført nedenfor fulgte med:

- Bordsirkelsag med montert sagblad **(28)** og spaltekniv **(5)**
- Vinkelanlegg **(1)**
- Profilskinne **(29)**
- Lengdeanlegg **(31)**
- Legg parallellanlegget **(27)** med sammenleggbart ekstra parallellanlegg **(8)**
- Vernedeksel **(3)** med støvsugerdapter **(4)**
- Unbrakonøkkel **(9)**
- Ringnøkkel **(23)**
- Skyvestokk **(7)**
- Innleggsplate **(6)**
- Støvsugeradapter **(34)**

Merknad: Undersøk om elektroverktøyet er skadet. Før videre bruk av elektroverktøyet må beskyttelsesinnretninger eller lett skadede deler kontrolleres nøye med hensyn til feilfri og forskriftsmessig funksjon. Kontroller om de bevegelige delene fungerer feilfritt og ikke blokkeres, og at ingen deler er skadet. Samtlige deler må være riktig montert og oppfylle alle betingelser for å sikre en feilfri drift.
Skadede beskyttelsesinnretninger og deler må repareres eller skiftes ut på en sakkyndig måte av et godkjent verksted.

Nødvendig verktøy i tillegg til det som inngår i leveransen:

- Stjerneskrutrekker
- Vinkellære

Montering av enkeltdeler

- Ta alle delene som fulgte med, forsiktig ut av emballasjen.
- Fjern all emballasjen til elektroverktøyet og tilbehøret som ble levert sammen med verktøyet.
- Pass på at innpakkingsmateriellet fjernes under motorblokken.

Følgende maskindeler er festet direkte på huset: Skyvestokk **(7)**, ringnøkkel **(23)**, unbrakonøkkel **(9)**, parallellanlegg **(27)** med sammenleggbart ekstra parallellanlegg **(8)**, vinkelanlegg **(1)**, profilskinne **(29)**, lengdeanlegg **(31)**, vernedeksel **(3)**, støvsugeradapter **(34)**.

- Når du trenger en av disse komponentene, tar du det forsiktig ut av oppbevaringsrommet.

Plassere spaltekniven (se bilde a1–a2)

Merknad: Rengjør om nødvendig alle delene som skal monteres, før spaltekniven plasseres.

- Drei sveiven **(20)** med urviseren til den stopper, slik at sagbladet **(28)** er i den høyeste mulige stillingen over sagbordet.
- Løsne klemspaken **(36)** med urviseren til den vender opp.
- Skyv spaltekniven **(5)** mot klemspaken **(36)** til det er mulig å trekke den oppover.
- Trekk spaltekniven helt opp slik at den er plassert nøyaktig over midten av sagbladet.
- La de to posisjonsstiftene **(37)** festes i hullene nede på spaltekniven, og stram klemspaken **(36)** igjen. Markeringene **(38)** på klamplaten og klemspaken **(36)** må være plassert som vist.

Montere innleggsplaten (se bilde b)

- Hekt innleggsplaten **(6)** inn i den bakre utsparingen på verktøyskaftet, og før den nedover.
- Trykk på innleggsplaten til den festes i verktøyskaftet.
- Drei låseskruen **(39)** med spissen til ringnøkkelen **(23)** i retningen «Låse» til den stopper.

Montere beskyttelsesdekselet (se bilde c1 – c2)

Merknad: Monter vernedekselet bare når spaltekniven er plassert i den høyeste stillingen nøyaktig over midten av sagbladet (se bilde **a2**). Vernedekselet må ikke monteres hvis spaltekniven er i den nederste stillingen (leveringstilstand eller stilling for saging av noter) (se bilde **a1**).

- Løsne klemspaken **(40)**, og ta beskyttelsesdekselet **(3)** ut av holderen **(10)**.
- Skyv styrebolten **(41)** bakover i sporet på spaltekniven **(5)**.
- Før beskyttelsesdekselet **(3)** nedover til sagbladvernet (øvre plastskinne) står **parallelt** med overflaten på sagbordet **(2)**.
- Trykk klemspaken **(40)** oppover. Klemspaken skal gå merkbart og hørbart i lås, og beskyttelsesdekselet **(3)** må være fast og sikkert montert.

▶ **Kontroller alltid før bruk om beskyttelsesdekselet beveger seg feilfritt. Ikke bruk elektroverktøyet hvis beskyttelsesdekselet ikke kan bevege seg fritt og ikke låses umiddelbart.**

Montere parallellanlegget (se bilde d)

Parallellanlegget **(27)** kan plasseres enten til venstre eller høyre for sagbladet på faste punkter. De tre stiftparene **(43)**, **(44)**, **(45)**.

Stiftpar	Farge	Parallellanleggets posisjon (27)	Skjærekapasitet	Skala (13)
(43)	Svart	Til høyre for sagbladet	127–635 mm	Under, svart
(44)	Sølv	Til høyre for sagbladet	0–508 mm	Over, sølv
(45)	Svart	Til venstre for sagbladet	0–305 mm	Under, svart

- Sørg for at spennhåndtaket **(25)** fester sagbordutvidelsen (spennhåndtaket trykkes ned).
- Slipp låsespakene **(42)** på parallellanlegget **(27)**.
- Plasser hakkene til parallellanlegget **(27)** over ett av de tre stiftparene **(43)**, **(44)**, **(45)**. Det hengslede ekstra parallellanlegget **(8)** må peke bort fra vernedekselet **(3)**.
- Fold ned låsespakene **(42)** på begge sider for å sikre parallellanlegget.

Montere vinkelanlegg, profilskinne og lengdeanlegg (se bilder e1–e3)

- Før skinnen **(46)** til vinkelanlegget **(1)** inn i et av styresporene **(47)** til sagbordet.

Vinkelanlegget kan gjøres bredere med profilskinnen **(29)**, slik at det er enklere å legge på lange emner.

- Ved behov monterer du profilskinnen **(29)** på vinkelanlegget ved hjelp av tommeskruene **(48)**.

Med lengdeanlegget **(31)** er det enkelt å sage like lange emner.

- Skyv lengdeanlegget **(31)** på profilskinnen **(29)**, og stram vingeskruen **(30)** for å feste den.

Stasjonær eller fleksibel montering

▶ **Til en sikker bruk må du montere elektroverktøyet før bruk på et jevn og stabil arbeidsflate (f. eks. arbeidsbenk).**

Montere på en arbeidsflate (se bilde f)

– Fest elektroverktøyet på arbeidsflaten med en egnet skruforbindelse. Bruk hullene **(12)**.

eller

– Spenn fast føttene til elektroverktøyet på arbeidsflaten med vanlige skrutvinger.

Montering på et Bosch arbeidsbord (se bilde g)

Arbeidsbordene fra Bosch (f.eks. **GTA 571**) er enkle å transportere og raske å sette opp takket være det sammenleggbare designet. Elektroverktøyet kan monteres uten verktøy.

▶ **Les gjennom alle advarsler og instrukser som fulgte med arbeidsbenken.** Feil ved overholdelsen av advarslene og instruksene kan medføre elektriske støt, brann og/eller alvorlige skader.

▶ **Sett arbeidsbenken korrekt opp før du monterer elektroverktøyet.** En feilfri oppbygging er viktig for å forhindre at benken bryter sammen.

– Monter elektroverktøyet i transportstilling på arbeidsbenken.

Bruk posisjoneringshåndtakene til å justere elektroverktøyet på arbeidsbordet **(11)**.

Støv-/sponavsuging

Unngå arbeid uten støvreduserende tiltak. En egnet støvavsug reduserer den skadelige støvforurensningen. Sørg for en god ventilasjon av arbeidsplassen. Bruk alltid egnet åndedrettsvern. Bruk helst et støvavsug som er egnet for dette materialet. Følg gjeldende forskrifter i ditt land for materialene som skal bearbeides.

▶ **Unngå støv på arbeidsplassen.** Støv kan lett antennes.

Krav for støvsugeren		
Anbefalt nominell diameter for slange	mm	**28**
Nødvendig undertrykk[A)]	mbar hPa	≥ **140** ≥ **140**
Nødvendig gjennomstrømnings-mengde[A)]	l/s m^3/h	≥ **23** ≥ **82,8**
Anbefalt filtereffektivitet		Støvklasse M[B)]

A) Effektverdi ved vakuumtilkoblingen til elektroverktøyet

B) I samsvar med IEC/EN 60335-2-69

Følg instruksjonene for støvsugeren. Hvis sugekraften reduseres, stopp og fjern årsaken.

Støv-/sponavsuget kan blokkeres av støv, spon eller avbrukne deler på arbeidsstykket.

– Slå av elektroverktøyet, og trekk støpselet ut av stikkontakten.
– Vent til sagbladet er helt stanset.
– Finn årsaken til blokkeringen og fjern denne.

▶ **For å unngå brannfare ved saging av aluminium må du tømme sponutkastet og ikke bruke sponavsug.**

Tømme sponutkastet (se bilde h)

For å fjerne bruddstykker fra emnet og store spon kan du tømme sponutkastet **(35)**.

– Slå av elektroverktøyet og trekk støpselet ut av stikkontakten.
– Vent til sagbladet har stanset helt.
– Vipp dekselklaffen **(49)** til siden, og trekk ut sponutkastet **(35)**.
– Rist ut bruddstykker av arbeidsstykket og spon.
– Sving dekselklaffen **(49)** til siden igjen, og skyv sponutkastet **(35)** så langt inn under sagbladet **(28)** som mulig.

Eksternt avsug (se bilde i)

Click&Clean-kobling: For å suge ut støv og spon kan du enten koble en støvsugerslange til støvsugerdapteren **(4)** på vernedekselet **(3)** eller en støvsugerslange sammen med sugeadapteren **(34)** til sponutkastet **(35)**.

– Koble en støvsugerslange (Ø 33 mm) godt til støvsugeradapteren **(4)** på vernedekselet **(3)**.

eller

– Sett støvsugerposen **(34)** på sponutkastet **(35)**.
– Koble en støvsugerslange (Ø 39 mm) godt til støvsugeradapteren **(34)**.

Støvsugeren må være egnet til materialet som skal bearbeides.

Ved oppsuging av spesielt helsefarlig, kreftfremkallende eller tørt støv må du bruke en spesialstøvsuger.

Skifte sagblad (se bilde j1–j4)

▶ **Før alle arbeider på elektroverktøyet utføres må støpselet trekkes ut av stikkontakten.**

▶ **Bruk vernehansker ved montering av sagbladet.** Det kan oppstå personskader.

▶ **Bruk kun sagblad med en maksimal godkjent hastighet som er høyere enn elektroverktøyets tomgangsturtall.**

▶ **Bruk kun sagblad som tilsvarer de tekniske dataene som er angitt i denne bruksanvisningen og på elektroverktøyet og som er kontrollert jf. EN 847-1 og tilsvarende markert.**

▶ **Bruk bare sagblad som anbefales av produsenten av dette elektroverktøyet og som er egnet for materialet du ønsker å bearbeide.** Dermed unngår du overoppheting av sagtannspissene og smelting av plastmaterialet som skal bearbeides.

▶ **Bruk ikke sagblad av HSS-stål.** Slike sagblad kan lett brekke.

Demontering av sagbladet

– Åpne klemspaken **(40)**, og trekk beskyttelsesdekselet **(3)** ut av sporet på spaltekniven **(5)**.
– Drei låseskruen **(39)** med spissen på ringnøkkelen **(23)** i retning "Åpne" til den stopper, og løft innleggsplaten **(6)**

ut av verktøysjakten. Det er lettere å løfte den med grepshullet **(50)**.
- Drei sveiven **(20)** med urviseren til den stopper, slik at sagbladet **(28)** er i den høyeste mulige stillingen over sagbordet.
- Drei spennmutteren **(51)** med ringnøkkelen **(23)**, og trekk samtidig i spindellåsespaken **(52)** til denne låses.
- Hold spindellåseknappen trukket ut, og skru spennmutteren av mot urviseren.
- Ta av spennflensen **(53)**.
- Ta av sagbladet **(28)**.

Montering av sagbladet
- Om nødvendig må alle deler som skal monteres rengjøres før innbyggingen.
- Sett det nye sagbladet på festeflensen **(54)** til verktøyspindelen **(55)**.

Merknad: Ikke bruk for små sagblad. Den radiale avstanden mellom sagblad og spaltekniv må være maksimalt 3–8 mm .

▶ **Ved montering må du passe på at tennenes skjæreretning (pilretning på sagbladet) stemmer overens med pilretningen på spaltekilen!**
- Sett på spennflensen **(53)** og spennmutteren **(51)**.
- Drei spennmutteren **(51)** med ringnøkkelen **(23)**, og trekk samtidig i spindellåsespaken **(52)** til denne låses.
- Trekk spennmutteren fast med urviseren.
- Legg innleggsplaten **(6)** over spaltekniven **(5)** i verktøysjakten. Drei låseskruen **(39)** med spissen til ringnøkkelen **(23)** i retningen «Låse» til den stopper.
- Monter vernedekselet **(3)** igjen.

Bruk

▶ **Før alle arbeider på elektroverktøyet utføres må støpselet trekkes ut av stikkontakten.**

Sagbladets transport- og arbeidsstilling

Transportstilling
- Ta av beskyttelsesdekselet **(3)**, fjern innleggsplaten **(6)** og sett spaltekniven **(5)** i den nederste stillingen. Sett inn innleggsplaten **(6)** igjen.
- Drei sveiven **(20)** mot urviseren til tennene til sagbladet **(28)** er under sagbordet **(2)**.
- Flytt styreskinnen **(26)** helt inn. Trykk spennhåndtaket **(25)** ned. Dermed er sagbordutvidelsen fiksert.

Arbeidsstilling
- Sett spaltekniven **(5)** i den øverste stillingen nøyaktig over midten på sagbordet, sett inn innleggsplaten **(6)** og monter beskyttelsesdekselet **(3)**.
- Drei sveiven **(20)** med urviseren til de øvre tennene til sagbladet **(28)** er ca. 3–6 mm over emnet.

Forstørrelse av sagbordet

Lange og tunge emner må støttes eller noe må legges under på den frie enden.

Sagbordutvidelse (se bilde A)

Du kan utvide sagbordet til venstre eller høyre ved å flytte styreskinnen **(26)** utover.
- Trekk spennhåndtaket **(25)** for sagbordutvidelsen helt opp.
- Bruk dreieknappen **(24)** til å flytte styreskinnen **(26)** utover til venstre eller høyre til ønsket bredde.
- Trykk spennhåndtaket **(25)** ned. Dermed er sagbordutvidelsen fiksert.

Stille inn vertikale og horisontale gjæringsvinkler

For å sikre presise snitt må du etter intensiv bruk kontrollere elektroverktøyets grunninnstillinger og eventuelt innstille disse.

Stille inn vertikale gjæringsvinkler (sagblad) (se bilde B)

Den vertikale gjæringsvinkelen kan stilles inn i et område fra **–2°** til **47°**.

For rask og nøyaktig innstilling av de vertikale standardvinklene 0° og 45° har sagen anlegg (**(17)**, **(22)**) fra fabrikken.
- Løsne låsespaken **(19)** mot urviseren.

Merknad: Når låsespaken løsnes helt, vipper sagbladet til en stilling som tilsvarer ca. 30° på grunn av tyngdekraften.

Vertikale gjæringsvinkler mellom 0° og 45°:
- Trekk eller trykk håndhjulet **(18)** langs kulissen til vinkelindikatoren **(56)** viser ønsket gjæringsvinkel.
- Hold håndhjulet i denne stillingen, og stram låsespaken **(19)** igjen.

Vertikale gjæringsvinkler mellom -2° og 0°:
- Sving anlegget **(17)** forover.
- Trykk håndhjulet **(18)** langs kulissen til vinkelindikatoren **(56)** viser ønsket gjæringsvinkel.
- Hold håndhjulet i denne stillingen, og stram låsespaken **(19)** igjen.

Vertikale gjæringsvinkler mellom 45° og 47°:
- Sving anlegget **(22)** forover.
- Trekk håndhjulet **(18)** langs kulissen til vinkelindikatoren **(56)** viser ønsket gjæringsvinkel.
- Hold håndhjulet i denne stillingen, og stram låsespaken **(19)** igjen.

Anlegget (**(17)**, **(22)**) svinger automatisk tilbake til standardposisjonen så snart en vertikal gjæringsvinkel mellom 0° og 45° er stilt inn for sagbladet igjen.

Stille inn horisontale gjæringsvinkler (vinkelanlegg) (se bilde C)

Den horisontale gjæringsvinkelen kan stilles inn i et område fra **30°** (venstre side) til **30°** (høyre side).
- Løsne låseknappen **(57)** hvis den er strammet.

– Drei vinkelanlegget til vinkelindikatoren **(58)** viser ønsket gjæringsvinkel.
– Stram låseknotten **(57)** igjen.

Stille inn parallellanlegget (se bilde D)

Parallellanlegget **(27)** kan plasseres enten til venstre eller høyre for sagbladet på faste punkter. De tre stiftparene **(43)**, **(44)**, **(45)**.

– Plasser parallellanlegget **(27)** på ønsket side av sagbladet (se „Montere parallellanlegget (se bilde **d**)“, Side 25).
– Still inn ønsket avstand mellom parallellanlegget og sagbladet ved hjelp av dreieknappen **(24)**.

Den høyre kanten av avstandsindikatoren **(59)** viser den innstilte avstanden.
.For posisjon **(43)**, **(45)** gjelder den nedre, svarte skalaen **(13)**.
Den øvre, sølvfargede skalaen **(13)** gjelder for posisjon **(44)**.

Stille inn det ekstra parallellanlegget (se bilde E)

– Brett det ekstra parallelleanlegget **(8)** over parallelleanlegget **(27)** på siden av sagbladet **(28)**.

Det sammenleggbare ekstra parallelleanlegget **(8)** har to forskjellige funksjoner, avhengig av posisjonen:
– Anlegg for saging av smale arbeidsstykker og for saging av vertikale gjæringsvinkler når det ekstra parallellanlegget ligger på sagbordet **(2)**.
– Støtte for arbeidsstykket når sagbordet **(2)** utvides med mer enn 50,8 mm.

Innstilling av spaltekniven

Spaltekniven **(5)** hindrer at sagbladet **(28)** klemmes fast i skjærefugen. Det er ellers fare for tilbakeslag, hvis sagbladet henger seg opp i arbeidsstykket.
Pass derfor alltid på at spaltekniven er korrekt innstilt:
– Den radiale avstanden mellom sagblad og spaltekniv må være maksimalt 3–8 mm .
– Tykkelsen på spaltekniven må være mindre enn skjærebredden og større enn stambladtykkelsen.
– Spaltekniven må alltid være på samme linje som sagbladet.
– For normale kappesnitt må spaltekniven alltid være i den høyeste mulige posisjonen.

Stille inn høyden til spaltekniven (se bilde F)

Til saging av noter må du innstille høyden på spaltekniven.

▶ **Bruk bare elektroverktøyet til notskjæring eller falsing med tilsvarende, egnet sikkerhetsutstyr (f.eks. tunnelbeskyttelsesdeksel, presskam).**

– Åpne klemspaken **(40)**, og trekk vernedekselet **(3)** ut av sporet på spaltekniven **(5)**.
For å beskytte vernedekselet mot skader må du oppbevare det i holderen **(10)** på huset (se også bilde **Q**).
– Drei sveiven **(20)** med urviseren til den stopper, slik at sagbladet **(28)** er i den høyeste mulige stillingen over sagbordet.
– Løsne klemspaken **(36)** med urviseren til den vender opp.
– Trekk spaltekniven fra stiftene **(37)** (trekk klemspaken **(36)** litt utover), og skyv spaltekniven **(5)** ned til den stopper.
– Fest de to stiftene **(37)** i de øvre hullene på spaltekniven, og stram klemspaken **(36)** igjen.
Markeringene **(38)** på klemmen og klemspaken **(36)** må justeres (se også bilde **a2**).

Igangsetting

▶ **Vær oppmerksom på nettspenningen!** Spenningen til strømkilden må stemme overens med angivelsene på elektroverktøyets typeskilt.

Slå på (se bilde G1)

– Fell opp sikkerhetsdekselet **(15)**.
– For å slå på trykker du på den grønne på-knappen **(14)**.
– La sikkerhetsdekselet **(15)** falle ned igjen.

Slå av (se bilde G2)

– Trykk på av-bryteren **(16)**.

Overlastbeskyttelse

Elektroverktøyet er utstyrt med et overbelastningsvern. Ved forskriftsmessig bruk kan ikke elektroverktøyet overbelastes. Ved for stor belastning slår elektroverktøyet seg av.

Følg denne fremgangsmåten for å ta elektroverktøyet i bruk igjen:
– Slå av elektroverktøyet (se „Igangsetting“, Side 28).
– Fjern arbeidsstykket.
– Slå deretter elektroverktøyet på igjen.

Beskyttelse mot at uvedkommende bruker verktøyet (se bilde G3)

For å beskytte mot at uvedkommende bruker verktøyet kan du låse sikkerhetsklaffen **(15)** ved hjelp av en hengelås.
– Skyv en hengelås gjennom hullene i sikkerhetsklaffen **(15)** og av-bryteren **(16)**, og lås den.

Arbeidshenvisninger

Generelle informasjoner om saging

▶ **Før du sager, må du alltid forvisse deg om at sagbladet ikke på noe tidspunkt kan berøre anleggene eller andre maskindeler.**

▶ **Bruk bare elektroverktøyet til notskjæring eller falsing med tilsvarende, egnet sikkerhetsutstyr (f.eks. tunnelvernedeksel, presskam).**

▶ **Bruk ikke elektroverktøyet til slissing (not som slutter i emnet).**

Beskytt sagbladet mot slag og støt. Ikke utsett sagbladet for trykk fra siden.

Spaltekilen må være i flukt med sagbladet, for å forhindre at arbeidsstykket klemmer fast.

Ikke bearbeid deformerte arbeidsstykker. Arbeidsstykket må alltid ha en rett kant som parallellanlegget kan legges mot.

Oppbevar alltid skyvestokken på elektroverktøyet.

Brukerens plassering (se bilde H)

- ▶ **Stå aldri rett ved siden av sagbladet. Stå alltid på samme side av sagbladet som anlegget.** Tilbakeslag kan føre til at emnet slynges mot en person som står foran og rett ved siden av sagbladet.
- – Hold hender, fingre og armer borte fra det roterende sagbladet.

Følg disse anvisningene:

- – Hold arbeidsstykket sikkert med begge hender og trykk det fast mot sagbordet.
- – Ved saging av smale emner og vertikale gjæringsvinkler må du alltid bruke skyvestokken som følger med **(7)**.

Maksimale emnemål

Vertikal gjæringsvinkel	Maks. høyde på emnet [mm]
0°	**70**
45°	**49**

Saging

Saging av rette snitt

- – Still inn parallellanlegget **(27)** på ønsket sagebredde.
- – Legg emnet på sagbordet foran beskyttelsesdekselet **(3)**.
- – Hev eller senk sagbladet med sveiven **(20)** til de øvre tennene på sagbladet **(28)** er ca. 3–6 mm over emnet.
- – Slå på elektroverktøyet.
- – Sag gjennom emnet med jevn fremføring. Hvis du trykker for hardt, kan sagbladspissene bli overopphetet, og emnet kan skades.
- – Slå av elektroverktøyet, og vent til sagbladet er helt stanset.

Saging av vertikal gjæringsvinkel

- – Still inn ønsket vertikal gjæringsvinkel for sagbladet. Når sagbladet er vippet mot venstre, må parallellanlegget **(27)** være til høyre for sagbladet.
- – Følg anvisningene under (se „Saging av rette snitt“, Side 29)

Sage horisontale gjæringsvinkler (se bilde I)

- – Still inn ønsket horisontal gjæringsvinkel på vinkelanlegget **(1)**.
- – Legg emnet inntil profilskinnen **(29)**. Profilskinnen skal ikke befinne seg i snittlinjen. Hvis dette er tilfellet, løsner du tommeskruene **(48)** og flytter på anlegget.
- – Hev eller senk sagbladet med sveiven **(20)** til de øvre tennene til sagbladet **(28)** er ca. 3–6 mm over emnet.
- – Slå på elektroverktøyet.
- – Trykk emnet mot profilskinnen **(29)** med den ene hånden, og skyv vinkelanlegget langsomt forover i styresporet **(47)** med låseknappen **(57)** med den andre hånden.
- – Slå av elektroverktøyet, og vent til sagbladet er helt stanset.

Med lengdeanlegget **(31)** er det enkelt å sage like lange emner.

- – Løsne vingeskruen **(30)**, og skyv lengdeanlegget **(31)** til ønsket emnelengde.
- – Stram vingeskruen **(30)** igjen.

Kontrollere og justere de grunnleggende innstillingene

For å sikre presise snitt må du etter intensiv bruk kontrollere elektroverktøyets grunninnstillinger og eventuelt innstille disse.

Hertil trenger du erfaring og tilsvarende spesialverktøy.

Et Bosch-serviceverksted utfører disse arbeidene raskt og pålitelig.

Stille inn anlegg for vertikale standardgjæringsvinkel 0°/45°

- – Sett elektroverktøyet i arbeidsstilling.
- – Still inn en vertikal gjæringsvinkel for sagbladet på 0°.
- – Fjern beskyttelsesdekselet **(3)**.

Kontrollere (se bilde J1)

- – Still en vinkelmåler på 90°, og sett den på sagbordet **(2)**.

Armen på vinkelmåleren må flukte med sagbladet **(28)** over hele lengden.

Stille inn (se bilde J2)

- – Løsne kontramutteren til stoppskruen **(17)** med en vanlig ring- eller fastnøkkel.
- – Løsne låsespaken **(19)**.
- – Skyv håndhjulet **(18)** mot stoppskruen **(17)** og skru stoppskruen inn eller ut til hele armen på vinkelmåleren flukter med sagbladet.
- – Hold håndhjulet i denne stillingen, og stram låsespaken **(19)** igjen.
- – Stram kontramutteren til stoppskruen **(17)** igjen.

Hvis vinkelindikatoren **(56)** ikke er på linje med 0°-merket på skalaen **(21)** etter innstillingen, løsner du skruen **(60)** med en vanlig stjerneskrutrekker og retter inn vinkelindikatoren langs 0°-merket.

Gjenta denne prosedyren for den vertikale gjæringsvinkelen på 45° (løsne kontramutteren; juster stoppskruen **(22)**). Vinkelindikatoren **(56)** må ikke forskyves.

Sagbladets parallellitet med styresporene på vinkelanlegget (se bilde K)

- – Sett elektroverktøyet i arbeidsstilling.
- – Fjern beskyttelsesdekselet **(3)**.

Kontrollere

- – Marker den første venstre sagtannen som er synlig over innleggsplaten bak, med en blyant.
- – Still inn en vinkelmåler på 90°, og legg den mot kanten til styresporet **(47)**.

– Forskyv armen til vinkelmåleren til den berører den markerte sagtannen, og les av avstanden mellom sagblad og styrespor.
– Drei sagbladet til den markerte tannen står over innleggsplaten foran.
– Forskyv vinkelmåleren langs styresporet frem til markert sagtann.
– Mål igjen avstanden mellom sagblad og styrespor.

De to målte avstandene må være identiske.

Innstilling

– Løsne unbrakoskruene **(61)** foran under sagbordet og unbrakoskruene **(62)** bak under sagbordet med unbrakonøkkelen **(9)** som fulgte med.
– Beveg sagbladet forsiktig til det står parallelt med styresporet **(47)**.
– Trekk til alle skruene **(61)** og **(62)** igjen.

Juster parallellanlegget - stiftpar (44) sølv, høyre (se bilde L)

Før du justerer parallellanlegget **(27)**, må du først stille inn anlegget **(17)**/**(22)** for standard vertikale gjæringsvinkler og sørge for at sagbladet **(28)** er parallelt med styresporene **(47)** på vinkelanlegget.
(se „Stille inn anlegg for vertikale standardgjæringsvinkel 0°/45°“, Side 29)
(se „Sagbladets parallellitet med styresporene på vinkelanlegget (se bilde **K**)“, Side 29)

– Slipp låsespakene **(42)** på parallellanlegget **(27)**, og la parallellanlegget bevege seg fritt under hele innrettingen.
– Plasser hakkene til parallellanlegget **(27)** over stiftparet **(44)** (sølv). Det hengslede ekstra parallellanlegget **(8)** må peke bort fra vernedekselet **(3)**.
– Fjern vernedekselet **(3)**.
– Trekk spennhåndtaket **(25)** for sagbordutvidelsen helt opp, og flytt parallellanlegget **(27)** til det berører sagbladet **(28)**.

Kontrollere

Parallellanlegget **(27)** må berøre sagbladet langs hele lengden.

Innstilling

– Løsne sølvskruene til stiftparet **(44)** ved hjelp av den medfølgende unbrakonøkkelen **(9)**, slik at stiftene kan gli fritt.
– Skyv stiftparet **(44)** ca. 3 mm til høyre med parallellanlegget **(27)**.
– Bruk dreieknappen **(24)** på den øvre sølvfargede skalaen **(13)** til å stille inn en avstand på 0 mm mellom parallellanlegget og sagbladet.
– Trykk spennhåndtaket **(25)** for sagbordutvidelsen ned.
– Skyv stiftparet **(44)** med parallellanlegget **(27)** mot venstre til parallellanlegget berører sagbladet i hele sin lengde.
– Stram forsiktig sølvskruene til stiftparet **(44)** ved hjelp av den medfølgende unbrakonøkkelen **(9)**.
– Fold ned låsespakene **(42)** på begge sider for å sikre parallellanlegget.
– Sørg for at parallellanlegget fortsatt berører sagbladet i hele lengden etter at det er festet.

Kontroller deretter de svarte stiftparene **(43)** og **(45)**.

Juster parallellanlegget - stiftpar (43) svart, høyre (se bilde M)

Før du justerer stiftparet **(43)**, må du først justere stiftparet **(44)** (sølv, høyre) på riktig måte.
(se „Juster parallellanlegget - stiftpar **(44)** sølv, høyre (se bilde **L**)“, Side 30)

– Løsne låsespakene **(42)** på parallellanlegget **(27)** og løft parallellanlegget **(44)** av stiftparet.
– Løsne de svarte skruene til stiftparet **(43)** ved hjelp av den medfølgende unbrakonøkkelen **(9)**, slik at stiftene kan gli fritt.
– Hold utsparingene på ringnøkkelen **(23)** mot de fremre stiftene **(44)**/**(43)**.
– Flytt den svarte stiften **(43)** til begge stiftene (sølv **(44)** og svart **(43)**) passer inn i den respektive utsparingene på ringnøkkelen.
– Gjenta disse trinnene med de bakre stiftene **(44)**/**(43)**.

Juster parallellanlegg - stiftpar (45) svart, venstre

Før du justerer parallellanlegget **(27)**, må du først stille inn anlegget **(17)**/**(22)** for standard vertikale gjæringsvinkler og sørge for at sagbladet **(28)** er parallelt med styresporene **(47)** på vinkelanlegget.
(se „Stille inn anlegg for vertikale standardgjæringsvinkel 0°/45°“, Side 29)
(se „Sagbladets parallellitet med styresporene på vinkelanlegget (se bilde **K**)“, Side 29)

– Slipp låsespakene **(42)** på parallellanlegget **(27)**, og la parallellanlegget bevege seg fritt under hele innrettingen.
– Plasser hakkene til parallellanlegget **(27)** over stiftparet **(45)** (svart). Det hengslede ekstra parallellanlegget **(8)** må peke bort fra vernedekselet **(3)**.
– Fjern vernedekselet **(3)**.
– Trekk spennhåndtaket **(25)** for sagbordutvidelsen helt opp, og flytt parallellanlegget **(27)** til det berører sagbladet **(28)**.

Kontrollere

Parallellanlegget **(27)** må berøre sagbladet langs hele lengden.

Innstilling

– Løsne de svarte skruene til stiftparet **(45)** ved hjelp av den medfølgende unbrakonøkkelen **(9)**, slik at stiftene kan gli fritt.
– Skyv stiftparet **(45)** med parallellanlegget **(27)** mot høyre til parallellanlegget berører sagbladet i hele sin lengde.
– Stram forsiktig de svarte skruene til stiftparet **(45)** ved hjelp av den medfølgende unbrakonøkkelen **(9)**.
– Fold ned låsespakene **(42)** på begge sider for å sikre parallellanlegget.
– Sørg for at parallellanlegget fortsatt berører sagbladet i hele lengden etter at det er festet.

Stille inn sagbordets avstandsindikator (se bilde N)

– Slipp låsespakene **(42)** på parallellanlegget **(27)**, og la parallellanlegget bevege seg fritt under hele innrettingen.
– Plasser hakkene til parallellanlegget **(27)** over stiftparet **(44)** (sølv). Det hengslede ekstra parallellanlegget **(8)** må peke bort fra vernedekselet **(3)**.
– Fjern vernedekselet **(3)**.
– Trekk spennhåndaket **(25)** for sagbordutvidelsen helt opp, og flytt parallellanlegget **(27)** til det berører sagbladet **(28)**.
– Løsne skruen **(63)** med en stjerneskrutrekker, og rett inn avstandsindikatoren **(59)** langs 0-merket på den øvre skalaen **(13)**.
– Stram skruene **(63)** igjen.

Stille inn høyden til innleggsplaten (se bilde O)

Kontrollere

Forsiden til innleggsplaten **(6)** må være i flukt med eller litt under sagbordet, baksiden må være i flukt med eller litt over sagbordet.

Innstilling

– Still inn riktig nivå for de fire justerskruene **(9)** med unbrakonøkkelen **(64)**.

Juster klaringen for styreskinnen til vinkelanlegget i styresporet (se bilde P)

Etter intens bruk kan klaringen i styreskinnen **(46)** til vinkelanlegget i styresporet **(47)** bli for stor.

– Stram justeringsskruene **(65)** på styreskinnen **(46)** igjen.

Oppbevaring og transport

Oppbevare maskindelene (se bilde Q)

Til oppbevaring har elektroverktøyet en mulighet til å feste visse maskinelementer sikkert.

– Sett alle løse maskindeler i holderne på huset (se tabellen nedenfor).

Maskinelement	Oppbevaring
Vernedeksel **(3)**	Holder **(10)**: Fest med klemmspak **(40)**
Vinkelanlegg **(1)**	Holder **(33)**
Støvsugeradapter **(34)**	se bilde **Q**
Ringnøkkel **(23)**	se bilde **Q**
Unbrakonøkkel **(9)**	se bilde **Q**
Skyvestokk **(7)**	Fest i holderen mellom parallellanlegget **(27)** og det ekstra parallellanlegget **(8)**
Parallellanlegg **(27)**	Hekt det inn i styreskinnen fra undersiden **(26)** over stiftparet **(43)** og fest låsespaken **(42)**

Bruke elektroverktøy (se bilde R)

Før en transport av elektroverktøyet må du utføre følgende skritt:

– Sett elektroverktøyet i transportstilling (se „Transportstilling“, Side 27).
– Fjern alle tilbehørsdelene som ikke kan monteres fast på elektroverktøyet.
Legg om mulig ubenyttede sagblad i en lukket beholder under transport.
– Skyv styreskinnen **(26)** helt inn, og trykk spennhåndtaket **(25)** ned for å låse i stillingen.
– Kveil strømkabelen rundt kabelholderne **(32)**.
– Bruk bærehåndtaket **(66)** eller de innfelte håndtakene **(67)** til å løfte eller transportere maskinen. **Ikke** bruk posisjoneringshåndtakene til dette formålet **(11)**.

▶ **Bruk bare transportanordningene, aldri beskyttelsesanordningene, til transport av elektroverktøyet.**

Service og vedlikehold

Vedlikehold og rengjøring

▶ **Før alle arbeider på elektroverktøyet utføres må støpselet trekkes ut av stikkontakten.**
▶ **Hold selve elektroverktøyet og ventilasjonsspaltene alltid rene, for å kunne arbeide bra og sikkert.**

Hvis det er nødvendig å skifte ut tilkoblingsledningen, må dette gjøres av **Bosch** eller godkjente **Bosch**-serviceverksteder, slik at det ikke oppstår fare for sikkerheten.

Rengjøring

Fjern støv og spon etter hver arbeidsoperasjon ved å blåse gjennom med trykkluft eller bruke en pensel.

Smøring av elektroverktøyet



Ved behov må du smøre elektroverktøyet på de viste stedene (se bilde **S**).
Et autorisert Bosch-serviceverksted utfører disse arbeidene raskt og pålitelig.

▶ **Kast smøre- og rengjøringsmidler miljøvennlig. Følg gjeldende forskrifter.**

Tiltak til støydemping

Produsentens tiltak:

– Mykstart
– Levering med et spesielt støyreduserende sagblad

Brukerens tiltak:

– Vibrasjonssvak montering på en stabil arbeidsflate
– Bruk av sagblad med støyreduserende funksjoner
– Regelmessig rengjøring av sagblad og elektroverktøy

Kundeservice og kundeveiledning



https://www.bosch-pt.com/serviceaddresses

Norsk

Tel.: 64 87 89 50

Ved alle forespørsler og reservedelsbestillinger må du oppgi det 10-sifrede produktnummeret som er angitt på produktets typeskilt.

Deponering

Elektroverktøy, tilbehør og emballasje må leveres inn til miljøvennlig gjenvinning.



Elektroverktøy må ikke kastes i vanlig søppel!

Bare for land i EU:

Elektriske og elektroniske apparater som ikke lenger er brukbare, må samles inn separat og kasseres på en miljøvennlig måte. Bruk de anviste innsamlingssystemene. Feil avfallshåndtering kan være skadelig for miljø og helse på grunn av de farlige stoffene som avfallet kan inneholde.

Produsentgaranti



https://www.bosch-pt.com/guarantee/202601



GTA 571
0 601 B22 800



GTA 50 W
0 601 B57 000



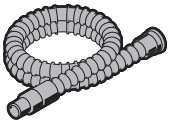

Ø 28 mm:
2 608 000 772 (3.2 m)



GAS 18V-12 MC

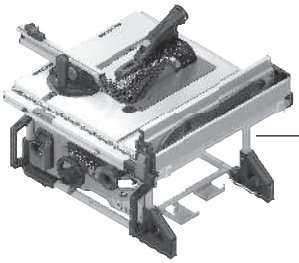

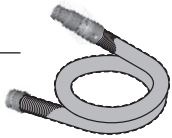

Ø 28 mm:
2 608 000 885 (4 m)



GAS 12-40 MA



GAS 35 M AFC

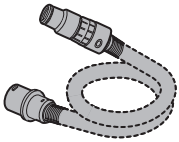

Ø 35 mm:
2 608 000 565 (5 m)



Ø 35 mm:
2 608 000 566 (5 m)



GAS 55 M AFC

Servicekontakte
Service Contacts
Contacts de Service
Contactos de Servicio
Контакты сервисных центров

https://www.bosch-pt.com/serviceaddresses

Garantiebedingungen
Guarantee Conditions
Conditions de Garantie
Condiciones de Garantía
Условия гарантии

https://www.bosch-pt.com/guarantee/202601